EN - IMPORTANT RETAIN FOR FUTURE REFERENCE: READ CAREFULLY

Swinger with premium quality metal powder coated frame with abt 155 cm (length) seating surface. Suggested usage: Camping. Maximum static load: 1.100 N per seat when each seat is considered abt. 65 cm in length. Suggested total maximum weight: abt. 275 KG on full length seating surface. Do not sit on frame edge only. Claims due to improper use and incorrect maintenance are not accepted.
Producer: Idea Europe GmbH, Bahnhofstrasse, 8, A-9500 Villach.
Central Europe Representative Office:
H-1106 Budapest, Tel: +36 1/2053832,
E-mail: info@ideagroupco.eu.
More info on the product available on:
www.ideagroupco.eu/consumer
Fabric 100% Polyester - Stuffing 100% Polyester.
Designed and Styled in Italy.
Country of origin: P.R.C.

Care and cleaning: Clean with a mild cleanser and soft cloth. Later wipe dry with a clean and dry cloth. A strong cleaner or an abrasive material may discolour or damage the surface.

Storage: store inside in a dry, frost-free place.
Ensure there is air circulation to avoid moisture and mould.

Note: the item has a metal frame with polyester lining. It is advisable to protect from the elements. In case of rain or strong wind cover and store in a dry place. Protect cushions and lining from UV rays.

ASSEMBLING:
- Assemble as shown in attached instructions
- Ensure that all the necessary pieces are in the carton before starting to assemble
- Assemble the swinger on a flat and solid surface to avoid any scratches on the metal frame
- At least 2 persons are necessary to assemble the swinger
- The pieces may be heavy, handle them with care and keep children away during assembly
- Do not tight firmly and completely the screws before the assembly is completed

WARNING:
- Do not use on slippery surface
- Do not stand or jump on swinger
- Do not leave children swinging without adult supervision
- Do not put any object directly behind or in front of the swinger (keep at least 2 meters distance)
- Keep it away from fire and other heat sources
- Ensure to put the swinger on a flat and solid surface
- To maintain stability, screws and fittings should be re-tightened at regular intervals
- Take care that all the metal pieces are well greased during the usage of the swinger

DE - WICHTIG: AUFMERKSAM LESEN, FÜR SPÄTER AUFHEBEN

Hollywoodschaukel mit pulverbeschichteten Stahlgestell und verstellbare Rucklehne. Premium Qualität Schaukel mit einer Sitzbreite von zirka 155 cm. Empfohlene Benutzung: Camping. Maximale Belastung 1.100 N für jedes Platz. Jeder Platz besteht aus 65 cm. Empfohlene maximale Belastung 275 Kg auf der gesamten Sitzfläche. Nicht auf die Rahmenkante sitzen. Schäden aus unsachgemäßer Lagerung oder Verwendung werden nicht angenommen.
Hersteller: Idea Europe GmbH, Bahnhofstrasse, 8, A-9500 Villach.
Central Europe Representative Office:
H-1106 Budapest, Porcelán u. 3-9, Tel: +36 1/2053832
E-mail: info@ideagroupco.eu.
Weitere Informationen finden Sie unter:
www.ideagroupco.eu/consumer
Stoff 100% Polyester - Polsterung 100% Polyester.
Herkunft: China.

Reinigung: mit milder Seifenlösung abwaschen. Mit einem trockenen, sauberen Tuch abtrocknen. Verwenden Sie ein mildes Reinigungsmittel und keine rauen Materiale denn es könnte die Schaukel verfärben oder die Oberfläche beschädigen.

Lagerung: Innen in einem trockenen, frostfreien Ort lagern. Achten Sie auf die Luftzirkulation um Feuchtigkeit und Schimmel zu vermeiden.

Vorsicht! Dieses Produkt hat einen Metallrahmen mit Polyesterfutter. Es ist ratsam im Falle von Regen oder starkem Wind die Schaukel abzudecken und in einem trockenen Ort zu lagern. Schützen Sie die Kissen und der Bezug vor UV-Strahlen.

MONTAGE:
- Die Schaukel muß, so wie in der Anweisung vorgegeben, zusammengebaut werden.
- Vesichern Sie sich, dass sich alle notwendigen Teile in der Packung befinden bevor Sie die Schaukel aufbauen.
- Die Schaukel auf einer ebenen und geraden Oberfläche zusammenbauen, um jegliche Kratzer auf dem Metallrahmen zu vermeiden.
- Mindestens 2 Personen sind notwendig um die Schaukel zu montieren.
- Die Teile können schwer sein, mit Sorgfalt benutzen und halten Sie Kinder während der Montage außer Reichweite, um Verletzungen zu vermeiden.
- Bitte befestigen Sie nicht alle Schrauben fest bevor die Montage vollständig beendet ist.

WARNUNG:
- Die Schaukel nicht auf einem rutschigen Boden benutzen.
- Nicht auf der Schaukel springen und aufrecht stehen.
- Die Kinder können die Schaukel nur unter Aufsicht eines Erwachsenen benützen.
- Stellen Sie keine Objekte direkt hinter oder vor der Schaukel (halten Sie mindestens 2 m Abstand)
- Halten Sie die Schaukel fern von Feuer und anderen Hitzequellen.
- Die Schaukel muß auf einer ebenen, geraden Fläche stehen.
- Zur Beibehaltung der Stabilität der Schaukel sollten alle Schrauben und Endmuttern regelmäßig nachgezogen werden.
- Überprüfen Sie während der Nutzungsdauer, dass alle Metallteile geölt sind.

IT - IMPORTANTE! LEGGI ATTENTAMENTE E CONSERVA PER ULTERIORI CONSULTAZIONI.

Dondolo reclinabile con struttura metallica, 1a qualità, verniciato a polveri epossidiche. Lunghezza della seduta ca. 155 cm. Uso suggerito: Campeggio. Portata della singola seduta 1.100 N, si considerino utilizzabili ca. 65 cm per seduta. Portata massima statica totale ca. 275 kg distribuiti su tutta la superficie della seduta del dondolo. Non sedersi solo sul bordo della seduta. Non si accettano reclami per usi impropri o non corretta conservazione del prodotto.
Produttore: Idea Europe GmbH, Bahnhofstrasse, 8, A-9500 Villach.
Central Europe Representative office:
H-1106 Budapest, Porcelán u. 3-9, Tel: +36 1/2053832,
E-mail: info@ideagroupco.eu.
Per ulteriori informazioni sul prodotto consultare:
www.ideagroupco.eu/consumer
Tessuto 100% poliestere - Imbottitura 100% poliestere.
Origine: P.R.C.

Pulizia e manutenzione: pulire con un detergente poco concentrato e un panno morbido. Asciugare con un panno asciutto. Non pulire con un detergente concentrato o con un materiale abrasivo, perché la superficie potrebbe scolorirsi o danneggiarsi.

Dove riporre: al chiuso in un luogo asciutto, al riparo dal gelo. Per evitare l'umidità e la muffa, assicurarsi che ci sia una buona ventilazione.

Da notare: l'articolo ha una struttura metallica con rivestimento in polyester. E' consigliabile tenerlo al riparo dagli agenti atmosferici. In caso di pioggia o forte vento riporlo in un ambiente interno fresco e asciutto. Proteggere i cuscini e il rivestimento dall'esposizione ai raggi UV.

MONTAGGIO:
- Per il montaggio seguire le istruzioni del presente manuale.
- Assicurarsi che ci siano tutti i pezzi prima di procedere all'assemblaggio.
- Assemblare il dondolo su una superficie piana e uniforme per evitare graffi alla struttura metallica.
- Sono necessarie 2 persone per l'assemblaggio.
- I pezzi possono essere pesanti, maneggiarli con cura e tenere i bambini lontani dalla zona di assemblaggio.
- Fissare saldamente le viti solo dopo aver terminato l'assemblaggio del dondolo.

AVVERTIMENTI:
- Non utilizzare su superfici scivolose
- Non alzarsi in piedi o saltare sul dondolo
- Non lasciare i bambini dondolarsi senza la sorveglianza di un adulto
- Non installare il dondolo a meno di 2 metri da ostacoli
- Tenere lontano dal fuoco e da fonti di calore
- Installare su superfici piane e uniformi
- Per garantire stabilità, stringere le viti e gli accessori di fissaggio a intervalli regolari
- Lubrificare le parti in metallo durante il periodo di utilizzo

FR - IMPORTANT. A CONSERVER POUR UNE UTILISATION ULTERIEURE: LIRE ATTENTIVEMENT

Balancelle métal laque époxy, qualité supérieure, avec une longueur d'assise de env.155 cm. Utilisation recommandée en camping. Charge statique maximale: 1 100 N par siège d'une longueur de 65 cm. Poids maximum total supporté: env. 275 kg sur toute la longueur d'assise. Ne pas s'asseoir uniquement sur le bord du cadre. Les réclamations dues à une utilisation inappropriée et à un mauvais entretien ne sont pas acceptées.
Producteur: Idea Europe GmbH, Bahnhofstrasse, 8, A-9500 Villach.
Central Europe Representative Office:
H-1106 Budapest, Porcelán u. 3-9, Tel: +36 1/2053832,
E-mail: info@ideagroupco.eu.
Pour plus d'informations sur le produit:
www.ideagroupco.eu/consumer
Tissu 100% Polyester- Rembourrage 100% Polyester.
Origine: Chine

Entretien et nettoyage: Nettoyer avec une solution savonneuse douce. Essuyer avec un chiffon propre et sec. Nous conseillons de ne pas utiliser de détergents ni d'éponges abrasives car ceux-ci risquent de décolorer ou d'abîmer la surface.

Stockage: entreposer à l'intérieur dans un endroit sec et tempéré. Veiller à ce que l'air circule correctement pour éviter l'humidité.

Rappel: le produit a une structure en métal avec un revêtement en tissu. Nous vous conseillons donc d'éviter l'exposition directe aux intempéries et aux rayons UV en recouvrant le produit ou bien en stockant dans un endroit couvert.

ASSEMBLAGE:
- Bien suivre les instructions de montage avant l'assemblage
- Bien vérifier que vous disposez de toutes les pièces pour l'assemblage
- Installez-vous sur une surface plane et lisse de manière à ne pas rayer la structure en métal
- Deux personnes sont nécessaires pour le montage
- Les pièces peuvent être lourdes, manipulez-les avec précaution lors du montage et éloignez les enfants du secteur d'assemblage
- Afin de disposer d'un peu de jeu pour aligner et ajuster les éléments, ne pas serrer vis et boulons jusqu'à la fin complète de l'assemblage

AVERTISSEMENT:
- Ne pas utiliser sur des surfaces glissantes
- Ne pas sauter ou se tenir debout sur la balancelle
- Son utilisation par les enfants doit impérativement se faire sous la surveillance d'adultes
- Ne pas installer la balancelle à moins de 2 mètres de tout obstacle
- Tenir le produit à l'écart du feu
- Disposer la balancelle sur une surface plane
- Pour garantir la stabilité du produit, il est nécessaire de resserrer régulièrement toutes les vis et ferrures
- Lubrifier toutes les pièces en métal mobiles durant la saison d'utilisation

HU - FONTOS MEGŐRIZNI, FIGYELMESEN OLVASSA EL!

kb 155 cm-es porszórt, fém dönthető hintaágy vázraszerelt párnával. MIN: I.o. Ajánlott felh.ter: kemping. Az eszköz nyugalmi állapotban kb 65cm-es ülés közönként 1100 N teherbíróképességű. Álló helyzeti maximális teherbírás teljes felületen kb 275kg. Ne üljön a szélére. Összeszerelés és karbantartás a mellékelt útmutató szerint. Nem rendeltetésszerű használatáért és nem megfelelő karbantartásáért nem fogadunk el reklamációt.
Gyártó: Idea Europe GmbH, Bahnhofstrasse, 8, A-9500 Villach.
Central Europe Representative Office:
H-1106 Budapest, Porcelán u. 3-9, Tel: +36 1/2053832,
E-mail: info@ideagroupco.eu.
További információért lásd: www.ideagroupco.eu/consumer
Összetétel 100% poliészter - Töltelék 100% poliészter.
Szárm.hely: Kína

Ápolás és tisztítás: tiszta, száraz, puha ronggyal, szükség esetén gyenge tisztítószerrel. Erős tisztító- vagy dörzsölőszer elszínezheti, vagy sértheti a felületet.

Tárolás: zárt, száraz, fagymentes helyen, hogy elkerülje a nedvesedést illetve a penészedést.

Megjegyzés: a termék váza fém poliészter bevonattal, óvja az időjárás viszontagságaitól: eső vagy erős szél esetén takarja le és tárolja száraz helyen. Az ülőpárnákat és a szövetet óvja az UV sugárzás káros hatásaitól.

ÖSSZESZERELÉS:
- Összeszerelés a mellékelt útmutató szerint.
- Összeszerelés elkezdése előtt bizonyosodjon meg arról, hogy minden szükséges alkatrész a dobozban van.
- Egyenletes, sima felületen állítsa fel a hintaágyat a fémváz sérülésének elkerülése érdekében.
- Legalább 2 fő szükséges az összeszereléshez.
- Az egyes alkatrészdarabok nehezek lehetnek, óvatosan kezelje, gyerekeket tartsa távol az összeszerelés helyétől.
- A termék teljes összeállítása előtt ne szorítsa meg a csavarokat.

FIGYELMEZTETÉS:
- Ne használja csúszós felületen.
- Ne álljon vagy ugráljon a hintaágyon
- Ne hagyjon gyerekeket a hintaágyat használni felnőtt felügyelete nélkül
- Ne tegyen semmilyen tárgyat közvetlenül a termék elé vagy mögé (hagyjon minimum 2 méter távolságot)
- Tartsa távol gyúlékony, tűzveszélyes anyagoktól
- A terméket egyenletes, sima felületen állítsa fel.
- A termék stabilitásának megőrzése érdekében a csavarokat és rögzítő alkatrészeket rendszeresen meg kell húzni.
- Figyeljen rá, hogy minden fémalkatrész megfelelően olajozott legyen.

CZ - DŮLEŽITÉ POKYNY ! USCHOVEJTE PRO BUDOUCÍ POUŽITÍ : ČTĚTE PEČLIVĚ

cca 155 cm zahradní houpačka, kovová, polohě stavitelná opierka, povrch nastříkaný barvnou, polstování houpačky připevneno k rámu. Kvalita 1. třída. Odporúčaní oblast použití kemping. Tlaková zátáž na cca 65 cm rozlohe je 1100 N. Maximálna nosnosť na celej rozlohe houpačky 275kg. Nesedejte na opierku! Montáž dle pomoci manuálu. Za škody způsobené nedodržením inštrukcií a pokynov neuznávame.
Výrobca: Idea Europe GmbH, Bahnhofstrasse, 8, A-9500 Villach.
Central Europe Representative Office:
H-1106 Budapest, Porcelán u. 3-9, Tel: +36 1/2053832
E-mail: info@ideagroupco.eu.
Více informácií: www.ideagroupco.eu/consumer
Složenie 100% Polyester - S výplní 100% Polyester.
Země původu Čína

Péče a čištění: Otřete do sucha čistým a suchým hadříkem. Použijte jemný čisticí a měkký hadřík na čištění. Silný čistič nebo brusný materiál může poškodit povrch.
Skladování : ve vnitř v suchem prostredí, chránit před mrazem. Ujistěte se,že v těchto prostorách cirkuluje vzduchu, aby se zabránilo vlhkosti a plísni.
Poznámka: Houpačka má kovový rám s polyesterovou podšívkou. Je vhodné chránit před nepřízni počasí. V případě deště nebo silného větru ji zakrýjte , případně uložte na suchém místě. Chraňte polštáře a obložení před UV zářením.

MONTÁŽ:
- Sestavte dle přiloženého montážního návodu
- Ujistěte se, že všechny potřebné díly jsou v krabici před zahájením montáže
- Sestavte houpačku na rovném a pevném povrch, aby se zabránilo poškrábání kovového rámu
- K sestavení je třeba nejméně 2 osob
- S těžkými díly zacházejte opatrně a uchovávejte mimo dosah dětí při montáži
- Nepoužívejte houpačku pokud nejsou všechny šrouby zcela sešroubovány a pokud není celá montáž dokončena

UPOZORNĚNÍ:
- Nepoužívejte na kluzkém povrchu
- Nestůjte ani neskákejte na celé ploše houpačky
- Nenechávejte děti na houpačce bez dozoru dospělých
- Nepokládejte žádné předměty přímo před houpačkou ne bo za ní. Uchovávejte alespoň 2 metry vzdálenosti z důvodu bezpečnosti
- Udržujte houpačku mimo dosah hořlavých předmětů
- Ujistěte se, že je umístěna na rovném a pevném povrchu
- Pro udržení stability, šrouby a příslušenství by měly být kontrolovány a dotahovány v pravidelných intervalech
- Doporučujeme, aby všechny kovové montážní součásti byly promazávány

SK - DÔLEŽITÉ POKYNY ! USCHOVAJTE PRE BUDÚCE POUŽITIE: ČÍTAJTE POZORNE

cca 155 cm hojdačka záhradná, kovová, v polohe staviteľná opierka, povrch nastriekaný farbou, polstorvanie pripevneno k rámu hojdačky. Kvalita : 1 .Trieda. Odporúčaná oblasť použitia kempingová. Tlaková záťaž na cca 65 cm rozlohe je 1100 N. Maximálna nosnosť na celej rozlohe hojdačky 275kg. Nesadajte na opierku! Montáž za pomoci dodávaného manuálu. Za škody spôsobené nedodržaním inštrukcií a pokynov neručíme.
Výrobce: Idea Europe GmbH, Bahnhofstrasse, 8, A-9500 Villach.
Central Europe Representative Office:
H-1106 Budapest, Porcelán u. 3-9 Tel: +36 1/2053832,
E-mail: info@ideagroupco.eu.
Viac informácií: www.ideagroupco.eu/consumer
Složenie 100% Polyester - S výplní 100% Polyester.
Krajina pôvodu: Čína

Starostlivosti a čistenie: Utrite do sucha čistou a suchou handričkou. Použite jemný čistiaci a mäkkou handričku na čistenie. Silný čistič alebo brúsny materiál môže poškodiť povrch.
Skladovanie: vo vnútri v suchom prostredí, chránit pred mrazom. Uistite sa, že v týchto priestoroch cirkuluje vzduchu, aby sa zabránilo vlhkosti a plesni.

Poznámka: Hojdačka má kovový rám s polyesterovou podšívkou. Je vhodné chrániť pred nepriaznou počasia. V prípade dažďa alebo silného vetra ju zakryte, prípadne uložte na suchom mieste. Chráňte vankúše a obloženie pred UV žiarením.

MONTÁŽ:
- Zostavte podľa priloženého montážneho návodu
- Uistite sa, že všetky potrebné diely sú v krabici pred začatím montáže
- Zostavte hojdačku na rovnom a pevnom povrch, aby sa zabránilo poškriabaniu kovového rámu
- Na zostavenie je potrebné najmenej 2 osôb
- S ťažkými dielmi zaobchádzajte opatrne a uchovávajte mimo dosahu detí pri montáži
- Nepoužívajte hojdačku pokiaľ nie sú všetky skrutky úplne zoskrutkované a pokiaľ nie je celá montáž dokončená

UPOZORNENIE:
- Nepoužívajte na klzkom povrchu
- Nestojte ani neskáčte na celej ploche hojdačky
- Nenechávajte deti na hojdačke bez dozoru dospelých
- Neklaďte žiadne predmety priamo pred hojdačkou lebo za ňou. Uchovávajte aspoň 2 metre vzdialenosti z dôvodu bezpečnosti
- Udržujte hojdačku mimo dosahu horľavých predmetov
- Uistite sa, že je umiestnená na rovnom a pevnom povrchu
- Pre udržanie stability, skrutky a príslušenstvo by mali byť kontrolované a dotiahnuté v pravidelných intervaloch
- Odporúčame, aby všetky kovové montážne súčasti boli premazávané

PL - INSTRUKCJA MONTAŻU, BEZPIECZEŃSTWA I KONSERWACJI. Przeczytać i zachować

Przechylana huśtawka ogrodowa o długości ok.155 cm, metal proszkowany. Polecany obszar zastosowania: kemping. Wytrzymałość pojedynczego siedziska wynosi 1100 N, licząc ok. 65 cm na jedno siedzisko. Maksymalne polecane obciążenie na całej powierzchni: 275 kg. Nie siadać tylko na krawędzi. Składanie i utrzymanie według załączonych instrukcji. Nie przyjmujemy reklamacji wynikających z niewłaściwego użytkowania bądź utrzymania.
Producent: Idea Europe GmbH, Bahnhofstrasse, 8, A-9500 Villach.
Central Europe Representative Office:
H-1106 Budapest, Porcelán u. 3-9, Tel: +36 1/2053832,
E-mail: info@ideagroupco.eu.
Więcej informacji o produkcie: http://www.ideagroupco.eu/consumer
Tkanina 100% Poliester - Wypełnienie 100% Poliester
Miejsce pochodzenia: Chiny

Konserwacja i czyszczenie: W przypadku zabrudzenia konstrukcji wycierać czystą miękką wilgotną szmatką z niewielką ilością detergentu. Przetrzeć suchą szmatką. Nie używać środków ściernych i ostrych szczotek.
Połączenia metalowe (gwinty, zawiasy) można w chwili montażu pokryć cienką warstwą smaru mineralnego, czynność powtarzać w miarę potrzeby aby zapobiegać skrzypieniu i korozji elementów. Nadmiar smaru usunąć aby uniknąć przypadkowego zabrudzenia garderoby i tapicerki.

Przechowywanie: przechowywać wewnątrz pomieszczeń, w suchym i wolnym od mrozu miejscu. Należy upewnić się, że istnieje cyrkulacja powietrza, aby uniknąć wilgoci i pleśni.

Uwaga: Huśtawka posiada metalową ramkę z poliestrową podszewką. Wskazana jest ochrona przed wilgocią. W przypadku deszczu lub silnego wiatru, przykryć i przechowywać w suchym miejscu. Poduszki i inne elementy huśtawki mogą nieznacznie zmienić kolor pod wpływem przed promieni UV zawartych w promieniowaniu słonecznym.

MONTAŻ:
- Zapoznać się i postępować zgodnie z załączoną instrukcją montażu.
- Przed montażem zgromadzić wszystkie elementy w polu widzenia, sprawdzić zgodność z instrukcją.
- Do prawidłowego montażu potrzebne są 2 osoby. Montować huśtawkę na płaskiej i stabilnej powierzchni.
- Dzieci nie należy dopuszczać do miejsca montażu!
- Przed użyciem sprawdzić czy wszystkie połączenia gwintowe są prawidłowo skręcone.

BEZPIECZEŃSTWO:
- Nie stosować na śliskich i pochyłych powierzchniach!
- Nie stać nogami i nie skakać po elementach huśtawki!
- Nie zostawiać dzieci na huśtawce bez opieki osoby dorosłej!
- Nie umieszczać żadnych przedmiotów przed i za huśtawką!
- Zachować co najmniej 2 metrową strefę bezpieczeństwa.
- Przechowywać huśtawkę z dala od otwartego ognia, silnych źródeł ciepła i agresywnych środków chemicznych.
- W trakcie używania sprawdzać czy podstawa równo przylega do podłoża.
- Sprawdzać stan dokręcenia śrub i innych elementów nośnych

RO - IMPORTANT PENTRU MENȚINEREA IN VIITOR: CITIȚI CU ATENȚIE

Balansoar de calitate superiora cu posibilitate de inclinare spatar, acoperit cu pulbere din metal, cu lungime suprafata sezut de 155 cm. Utilizare recomandata: Camping. Incarcare statica maxima: 1.100 N pe loc sezut unde fiecare loc sezut este considerat de 65 cm lungime. Greutate maxima recomandata: 275 Kg distribuite pe toata lungimea a suprafetei sezutului. A nu se aseza doar pe marginea cadrului. Reclamatiile datorate utilizarii improprii si a intretinerii necorespunzatoare nu vor fi acceptate.
Producator: Idea Europe GmbH, Bahnhofstrasse, 8, A-9500 Villach.
Central Europe Representative Office:
H-1106 Budapest, Porcelán u. 3-9, Tel: +36 1/2053832,
E-mail: info@ideagroupco.eu.
Mai multe informatii despre acest produs sunt disponibile pe site-ul:
www.ideagroupco.eu/consumer
Material 100% poliester - Umplutura 100% poliester.
Origine: China

Ingrijire si curatare: Pentru curatare utilizati un detergent diluat si o carpa moale. Un agent de curatare puternic sau un material abraziv poate decolora sau deteriora suprafata. Ulterior uscati suprafata utilizand o carpa curata si uscata.

Depozitare: depozitati in interiorul unui spatiu uscat, fara inghet. Asigurati-va ca exista o adecvata circulatie a aerului, pentru a evita umezeala si mucegaiul.

Nota: Balansoarul are un cadru metalic cu captuseala din poliester. In caz de ploaie sau vant puternic se acopera si se pastreaza intr-un loc uscat. Protejati pernele si captuseala de razele UV.

ASAMBLARE:
- A se asambla dupa cum se arata in instructiunile atasate;
- Asigurati-va ca toate piesele necesare se afla in cutia de carton inainte de a incepe asamblarea;
- Montati balasoarul pe o suprafata plana si solida pentru a evita orice zgarietura a cadrului metalic;
- Cel putin 2 persoane sunt necesare pentru asamblarea balansoarului;
- Piesele pot fi grele, manuitie cu grija si tineti copii departe in timpul asamblarii;
- Nu strangeti ferm suruburile inainte de a ansambla complet balansoarul;

AVERTISMENT:
- A nu se folosi pe o suprafata alunecoasa;
- A nu sari pe balansoar;
- A nu se lasa copiii pe balnsoar fara supravegherea unui adult;
- Nu puneti obiecte direct in spatele sau in fata balansoarului (a se pastra cel putin 2 metri distanta) ;
- Pastrati-l departe de foc si alte surse de caldura;
- Asigurati-va ca balansoarul este asezat pe o suprafata plana si solida;
- Pentru a mentine stabilitatea, suruburile si accesoriile ar trebui sa fie re-stranse la intervale regulate;
- Aveti grija ca toate piesele din metal sa fie bine unse in timpul utilizarii balansoarului.

SL - POMEMBNO NAVODILA SHRANITE ZA NADALJNJO UPORABO: POZORNO PREBERITE

Gugalnice iz kovinskega ogrodja, prašno barvana, z možnostjo spreminjanje naklona, visoke kakovosti s površino dolžine 155 cm. Predlagana uporaba: Kampiranje. Največja statična obremenitev: 1.100 N na sedež, če je vsak sedež dolg 65 cm. Predlagana skupna največja teža: 275 KG pri polni dolžini sedeža 155 cm.
Ne sedite na robovih okvirja. Zaradi nepravilne uporabe in slabega vzdrževanja, se reklamacije ne upoštevajo.
Proizvajalec: Idea Europe GmbH, Bahnhofstrasse, 8, A-9500 Villach.
Central Europe Representative Office:
H-1106 Budapest, Porcelán u. 3-9, Tel: +36 1/2053832,
E-mail: info@ideagroupco.eu.
Več informacij o izdelku najdete na: www.ideagroupco.eu/consumer
Tkanine 100% Poliester - Polnilo 100% Poliester
Uvozna država: Kitajska

Vzdrževanje: Obrišite do suhega s čisto in suho krpo. Za čiščenje uporabite mehko krpo in blago čistilo.Močno ali abrazivno čistilo, lahko razbarva ali poškoduje površino.

Hramba: Hraniti v suhem in zaprtem toplem prostoru. Prostor naj bo zračen, da se omogoči kroženje zraka, ki preprečuje nastanek vlage in plesni.

Opomba: Artikel ima kovinski okvir s poliestrsko podlogo. Priporočljivo je, da se zaščiti pred vremenskimi vplivi. V primeru dežja ali močnega vetra pokrijte in hranite v suhem prostoru. Zaščitite blazine in podloge pred UV žarki.

NAVODILO ZA SESTAVO:
- Sestavite kot je prikazano v priloženih navodilih
- Prepričajte se, da so vsi potrebni deli za sestavljanje v škatli.
- Gugalnico sestavljajte na ravni in trdi podlagi. Pod kovinske dele podložite tkanino, da se ne poškoduje površina delov.
- Za sestavljanje gugalnice sta potrebni vsaj dve odrasli osebi.
- Deli gugalnice so težki, zato bodite med montažo previdni. Med sestavljanjem poskrbite za varnost otrok .
- Poskrite, da so vsi vijaki trdno privijačeni.

OPOZORILO:
- Ne uporabljajte na spolzki površini.
- Ne stojte ali skačite na gugalnici.
- Ne puščajte otrok na gugalnici brez nadzora odraslih
- Ne postavljajte nobenih predmetov neposredno za ali pred gugalnice (ohranite razdaljo do gugalnice vsaj dva metra.
- Gugalnica mora biti oddaljena od vnetljivih stvari vsaj dva metra.
- Gugalnico postavite na ravno in trdo podlago.
- Redno kontrolirajte in po potrebi privijte morebitne razrahljane vijake.
- Bodite pozorni, da so vsi kovinski vitalni deli dobro podmazani

HR - VAŽNO! SAČUVAJTE OVE UPUTE ZA BUDUĆE POTREBE: PAŽLJIVO PROČITAJTE

Presvučena metalnim prahom ljuljačka vrhunske kvalitete sa dužinom sjedišta od oko 155 cm i naslonom koji se obara u ležeći položaj. Predložena upotreba: Kampiranje. Maksimalno opterećenje: 1.100 N po sjedalu-pri čemu se za pojedinačno sjedalo smatra dužina od oko 65 cm. Predložena maksimalna težina od ukupno: 275 KG na cijeloj površini sjedišta. Ne sjedati na rubove okvira ljuljačke. Ne prihvaćamo reklamacije koje su uzrokovane nepravilnom upotrebom i lošim održavanjem.
Proizvođač: Idea Europe GmbH, Bahnhofstrasse, 8, A-9500 Villach.
Central Europe Representative Office:
H-1106 Budapest, Porcelán u. 3-9, Tel: +36 1/2053832,
E-mail: info@ideagroupco.eu.
Više informacija o proizvodu možete pronaći na:
www.ideagroupco.eu/consumer
Platno 100% poliester - Punjenje 100% poliester.
Zemlja porijekla: Kina.

Njega i čišćenje: Osušite čistom i suhom krpom. Koristite blaga sredstva i meku krpu za čišćenje. Jaka i abrazivna sredstva mogu promijeniti boju ili oštetiti površinu.

Skladištenje: Skladištiti u suhoj prostoriji zaštićenoj od mraza. Pobrinite se da postoji cirkulacija zraka kako bi se izbjegla vlaga i stvaranje plijesni.

Napomena: Artikl ima metalni okvir sa poliesterskom podstavom. Preporučljivo je zaštititi artikl, u slučaju kiše ili jakog vjetra, zaštite pokrivačem te čuvajte na suhom mjestu. Zaštitite jastuke i podstavu od UV zraka.

MONTAŽA:
- Montirati kako je prikazano u prilogu
- Uvjerite se da su svi potrebni dijelovi u kutiji prije početka montaže.
- Montirajte ljuljačku na ravnoj i čvrstoj površini kako biste izbjegli ogrebotine metalnog okvira.
- Najmanje 2 osobe su potrebne za montažu ljuljačke.
- Komadi mogu biti teški, rukujte oprezno i držite djecu podalje tijekom montaže.
- Ne stežite vijke čvrsto i potpuno prije završetka montaže.

UPOZORENJE:
- Ne koristiti na skliskoj površini
- Nemojte stajati ili skakati po ljuljačci.
- Ne ostavljajte djecu na ljuljački bez nadzora odraslih osoba.
- Ne stavljajte nikakve predmete izravno iza ili ispred ljuljačke (držati najmanje 2 metra razmaka)
- Držite artikl dalje od zapaljivih predmeta
- Pobrinite se da stavite ljuljačku na ravnu i čvrstu površinu
- Za održavanje stabilnosti, vijke i okove treba redovito zatezati tijekom korištenja.
- Pazite da su svi metalni dijelovi dobro podmazani tijekom korištenja.

BiH - VAŽNO! SAČUVAJTE OVE UPUTE ZA BUDUĆE POTREBE: PAŽLJIVO PROČITAJTE

Presvučena metalnim prahom ljuljačka vrhunske kvalitete sa dužinom sjedišta od oko 155 cm i naslonom koji se obara u ležeći položaj. Predložena upotreba: Kampiranje. Maksimalno opterećenje: 1.100 N po sjedalu-pri čemu se za pojedinačno sjedalo smatra dužina od oko 65 cm. Predložena maksimalna težina od ukupno: 275 KG na cijeloj površini sjedišta. Ne sjedati na rubove okvira ljuljačke. Ne prihvaćamo reklamacije koje su uzrokovane nepravilnom upotrebom i lošim održavanjem.
Proizvođač: Idea Europe GmbH, Bahnhofstrasse, 8, A-9500 Villach.
Central Europe Representative Office:
H-1106 Budapest, Porcelán u. 3-9, Tel: +36 1/2053832,
E-mail: info@ideagroupco.eu.
Više informacija o proizvodu možete pronaći na:
www.ideagroupco.eu/consumer
Platno 100% poliester - Punjenje 100% poliester.
Zemlja porijekla: Kina

Njega i čišćenje: Osušite čistom i suhom krpom. Koristite blaga sredstva i meku krpu za čišćenje. Jaka i abrazivna sredstva mogu promijeniti boju ili oštetiti površinu.

Skladištenje: Skladištiti u suhoj prostoriji zaštićenoj od mraza. Pobrinite se da postoji cirkulacija zraka kako bi se izbjegla vlaga i stvaranje plijesni.

Napomena: Artikal ima metalni okvir sa poliesterskom podstavom. Preporučljivo je zaštititi artikal, u slučaju kiše ili jakog vjetra zaštite pokrivačem te čuvajte na suhom mjestu. Zaštitite jastuke i podstavu od UV zraka.

MONTAŽA:
- Montirati kako je prikazano u prilogu
- Uvjerite se da su svi potrebni dijelovi u kutiji prije početka montaže.
- Montirajte ljuljačku na ravnoj i čvrstoj površini kako biste izbjegli ogrebotine metalnog okvira.
- Najmanje 2 osobe su potrebne za montažu ljuljačke.
- Komadi mogu biti teški, rukujte oprezno i držite djecu podalje tijekom montaže.
- Ne stežite vijke čvrsto i potpuno prije završetka montaže.

UPOZORENJE:
- Ne koristiti na skliskoj površini
- Nemojte stajati ili skakati po ljuljačci.
- Ne ostavljajte djecu na ljuljački bez nadzora odraslih osoba.
- Ne stavljajte nikakve predmete izravno iza ili ispred ljuljačke (držati najmanje 2 metra razmaka)
- Držite artikl dalje od zapaljivih predmeta
- Pobrinite se da stavite ljuljačku na ravnu i čvrstu površinu
- Za održavanje stabilnosti, vijke i okove treba redovito zatezati tijekom korištenja.
- Pazite da su svi metalni dijelovi dobro podmazani tijekom korištenja.

SRB - UPOZORENJE! PROČITAJTE I SAČUVAJTE UPUTSTVO!

Metalna, prahom obložena, ljuljaška vrhunskog kvaliteta sa dužinom sedalnog dela oko155 cm i naslonom koji se obara u ležeći položaj. Predložena upotreba: Kampovanje. Maksimalno opterećenje: 1.100 N po sedištu-pri čemu se pojedinačno sedište smatra dužina od oko 65 cm. Predložena maksimalna težina od ukupno: 275 KG na celoj površini sedišta. Ne sedati na ivice okvira ljuljaške. Ne prihvatamo reklamacije koje su uzrokovane nepravilnom upotrebom i lošim održavanjem.
Proizvođač: Idea Europe GmbH, Bahnhofstrasse, 8, A-9500 Villach.
Central Europe Representative Office:
H-1106 Budapest, Porcelán u. 3-9, Tel: +36 1/2053832,
E-mail: info@ideagroupco.eu.
Više informacija o proizvodu možete naći na:
www.ideagroupco.eu/consumer
Platno 100% poliester - Punjenje 100% poliester.
Zemlja porekla: Kina

Nega i čišćenje: Čistite suvom i čistom krpom. Koristite blaga sredstva i mekane krpe za čišćenje. Snažno trljanje i abrazivna sredstva mogu skinuti boju ili oštetiti površinu.

Skladištenje: Skladištiti u suvoj prostoriji zaštićenoj od mraza. Uverite se da postoji cirkulacija vazduha kako bi se izbegla vlaga i buđ.

Napomena: Proizvod ima metalni okvir sa oblogom od poliestera. Preporučljivo je da se zaštiti. U slučaju kiše ili jakog vetra prekrite i sklonite na suvo mesto. Zaštitite jastuke i obloge od UV zraka.

MONTAŽA:
- Montirajte kao što je prikazano u prilogu uputstva.
- Uverite se da su svi neophodni delovi u kartonu pre početka sklapanja.
- Sastavljajte ljuljašku na ravnoj i čvrstoj površini da biste izbegli ogrebotine na metalnom okviru.
- Najmanje 2 osobe je potrebno da se ljuljačka sastavi.
- Delovi mogu biti teški, pažljivo rukujte i sklonite decu tokom montaže.
- Ne stežite šrafove čvrsto dok potpuno ne završite montažu.

UPOZORENJE:
- Ne koristiti na klizavoj površini.
- Nemojte stajati ili skakati po ljuljašci.
- Ne ostavljajte decu na ljuljašci bez nadzora odraslih.
- Ne stavljajte nikakve predmete neposredno iza ili ispred ljuljaške (udaljenost neka bude bar 2 metra).
- Držite dalje od zapaljivih predmeta.
- Uverite se da ste ljuljašku stavili na ravnu i čvrstu površinu.
- Za održavanje stabilnosti, šrafovi i vijci treba da se zategnu u pravilnim intervalima.
- Vodite računa tokom korišćenja ljuljaške da metalni delovi budu podmazani.

БГ - ВАЖНО!ЗАПАЗЕТЕ ЛИСТОВКАТА ЗА ИНФОРМАЦИЯ: ПРОЧЕТЕТЕ ВНИМАТЕЛНО.

Люлка с метално прахово покритие, високо качество , с дължина 155 см. Препоръчителна употреба: Къмпинг. Максимално статично натоварване: 1.100 N на седалка, кото всяка седалка е с дължина 65 см. Предложено общо максимално тегло: 275 KG върху цялата дължина на седалката от 155 см. Не седайте само на ръба на рамката. Не се приемат рекламации поради неправилна употреба и лоша поддръжка.
Производител: Идея Европа GmbH, Bahnhofstrasse, 8, A-9500 Villach.
Представителство на Централна Европа:
H-1106 Будапеща, Porcelán u. 3-9, тел: +36 1/2053832
E-mail: info@ideagroupco.eu.
Повече информация за продукта можете да намерите на:
www.ideagroupco.eu/consumer
Външна част 100% - полиестер,пълнеж 100% полиестер.
Страна на произход:Китай.

Грижи и почистване: Подсушете с чиста и суха кърпа. Използвайте мек почистващ препарат и мека кърпа за почистване. Силен почистващ препарат или абразивен , може да обезцветят или повредят повърхността.

Начин на съхранение:Съхранявайте в сухо, защитено от замръзване, вътрешно помещение. Уверете се, че има циркулация на въздуха, за да се избегне влага и мухъл.

Забележка: елементът има метална конструкция с полиестерна подплата. Препоръчително е да се предпазват елементите. В случай на дъжд или силен вятър ,да се съхранява на сухо място. Защитете възглавници и облицовките от ултравиолетовите лъчи.

СГЛОБЯВАНЕ:
- Сглобете както е показано на приложените инструкции
- Уверете се, че всички необходими части са в картонената кутия, преди да започнете да сглобявате
- Сглобете люлката върху равна и твърда повърхност, за да се избегнат всякакви драскотини по металната рамка
- Най-малко 2 души са необходими, за да се сглоби люлката
- Парчетата могат да бъдат тежки, сглобявайте ги внимателно и пазете децата по време на монтажа
- Не затягайте здраво и напълно винтовете преди сглобяването да е завършено

ВНИМАНИЕ:
- Не използвайте върху хлъзгава повърхност
- Не стойте или скачайте върху люлката
- Не оставяйте децата без надзор от възрастен
- Да не се поставят предмети, непосредствено зад или пред люлката (спазвайте най-малко 2 метра разстояние)
- Пазете далече от запалителни предмети
- Уверете се, че люлката е поставена върху плоска и твърда повърхност
- За да се поддържа стабилност, винтовете и фитингите трябва да се затягат периодично
- Погрижете се, че всички метални парчета са добре смазани по време на използването на люлката

UA - ВАЖЛИВО ЗБЕРІГІТЬ ПАКЕТНИЙ ЛИСТ: ПОВИННІ ЧИТАЙТЕ

Високоякісна металева гойдалка довжиною 155 см. Рекомендоване використання: кемпінг. Максимальна статичне навантаження: 1,100 Н сидіння, сидіння Кото кожен має довжину 65 см пропонований максимальна загальна вага: .. 275 кг по всій довжині сидіння 155 см. Не седайте само на рьба на каркас. Не приймаю заяву про неправильне використання та лоша поддръжка.
Виробник: Идея Европа GmbH, Bahnhofstrasse, 8, A-9500 Villach.
Представительство на Центральну Европу:
H-1106 Будапеш, Porcelán u. 3-9, тел: +36 1/2053832
E-mail: info@ideagroupco.eu.
Докладніше про продукт можна задати на:
www.ideagroupco.eu/consumer
Матеріал: 100% поліестер, метал.
Походження: Китай

Догляд та чистка: витерти насухо чистою і сухою ганчіркою. икористовуйте м'який миючий засіб та ганчірку з м'якої тканини, щоб очистити сильні забруднення. Сильний очищувач або абразивний матеріал може знебарвити або пошкодити поверхню.

Зберігання: зберігати всередині в сухому, безморозному місці. Переконайтеся, що приміщення провітрюється, щоб уникнути цвілі та іншого пошкодження тканини.

Примітка: виріб має металевий каркас з накриттям з поліестеру. У випадку дощу або сильного вітру забезпечити зберігання виробу у сухому місці.

ЗБИРАННЯ:
- Зберіть, як показано в інструкції
- Переконайтеся, що всі необхідні частини в коробці, перш ніж розпочати складання.
- Зберіть Гойдалку на плоскій і твердій поверхні, щоб уникнути будь-яких подряпин на металевій рамі.
- Для збирання гойдалки необхідно що найменше 2 людини.
- Деякі частини можуть бути важкими, переносьте їх з обережністю і тримайте подалі від дітей під час складання.
- До завершення збирання не прикручуйте повністю гвинти. Лише після повного збирання та вирівнювання, закрутіть усі гвинти.

УВАГА:
- Не використовувати на слизькій поверхні.
- Не стояти та не стрибати на гойдалці.
- Попередження! Не залишайте дітей біля гойдалки без нагляду дорослої особи.
- Не розміщуйте жодних предметів позаду або попереду гойдалки. Дотримуйтесь безпечної дистанції. Тримайте Гойдалку подалі від легкозаймистих речовин та предметів.
- Гойдалку необхідно встановити на твердій та рівній поверхні.
- Періодично перевіряйте міцність закручених гвинтів. У разі необхідності, закрутіть їх.Усі металеві частини, які піддаються тертю, мають бути ретельно змащені.

GR - ΑΠΑΡΑΙΤΗΤΗ ΔΙΑΤΗΡΗΣΗ ΤΩΝ ΟΔΗΓΙΩΝ ΓΙΑ ΜΕΛΛΟΝΤΙΚΗ ΑΝΑΦΟΡΑ: ΔΙΑΒΑΣΤΕ ΠΡΟΣΕΚΤΙΚΑ

Υψηλής ποιότητας κούνια με αντισκωριακή επίστρωση με επιφάνεια καθίσματος μήκους 155 εκ. Προτεινόμενη χρήση: Κάμπινγκ. Μέγιστο φορτίο: 1.100 N ανά κάθισμα όταν κάθε κάθισμα θεωρείται μήκους 65 εκ. Προτεινόμενο συνολικό μέγιστο βάρος: 275 Κιλά στην πλήρη επιφάνεια καθίσματος μήκους 155 εκ. Μην κάθεστε στην άκρη του πλαισίου. Εγχειρίδιο συναρμολόγησης και συντήρησης μέσα στη συσκευασία. Οποιαδήποτε ζημιά λόγω ακατάλληλης χρήσης και κακής συντήρησης δεν γίνεται δεκτή.
Παραγωγός: Idea Europe GmbH, Bahnhofstrasse, 8, A-9500 Villach
Γραφείο Αντιπροσωπείας της Κεντρικής Ευρώπης:
H-1106 Budimpešta, Porcelán u. 3-9, Tel: +36 1/2053832
E-mail: info@ideagroupco.eu.
Περισσότερες πληροφορίες για το προϊόν διατίθενται στη διεύθυνση:
www.ideagroupco.eu/consumer
Ύφασμα 100% Πολυεστέρας - Γέμισμα 100% Πολυεστέρας.
Προέλευση: Κίνα.

Φροντίδα και καθαρισμός: Σκουπίστε με ένα καθαρό και στεγνό πανί. Χρησιμοποιήστε ένα ήπιο καθαριστικό και ένα μαλακό πανί για να καθαρίσετε. Ένα ισχυρό καθαριστικό ή λειαντικό υλικό μπορεί να αποχρωματίσει ή να καταστρέψει την επιφάνεια.

Αποθήκευση: Αποθηκεύστε μέσα σε στεγνό, και όχι κρύο χώρο. Βεβαιωθείτε ότι υπάρχει κυκλοφορία του αέρα για να αποφύγετε την υγρασία και τη μούχλα.

Σημείωση: Το αντικείμενο έχει μεταλλικό πλαίσιο με επένδυση από πολυεστέρα. Συνιστάται η προστασία από διάφορα εξωτερικά στοιχεία. Σε περίπτωση βροχής ή ισχυρού ανέμου, αποθηκεύστε σε στεγνό μέρος. Προστατέψτε τα μαξιλάρια και την επένδυση από τις ηλιακές ακτίνες UV.

Συναρμολόγηση:
- Συναρμολογήστε όπως φαίνεται στις συνημμένες οδηγίες χρήσης
- Βεβαιωθείτε ότι όλα τα απαραίτητα κομμάτια βρίσκονται στο κιβώτιο πριν αρχίσετε να συναρμολογείτε
- Συναρμολογήστε την κούνια σε μια επίπεδη και συμπαγή επιφάνεια για να αποφύγετε τυχόν γρατζουνιές στο μεταλλικό πλαίσιο
- Τουλάχιστον 2 άτομα είναι απαραίτητα για τη συναρμολόγηση της κούνιας
- Τα κομμάτια μπορεί να είναι βαριά, να τα χειρίζεστε με προσοχή και να κρατήσετε τα παιδιά μακριά κατά τη συναρμολόγηση
- Μη σφίγγετε πολύ και πλήρως τις βίδες πριν ολοκληρωθεί η συναρμολόγηση

Προειδοποίηση:
- Μην χρησιμοποιείτε σε ολισθηρή επιφάνεια
- Μην στέκεστε ή πηδάτε πάνω στην κούνια
- Μην αφήνετε παιδιά να χρησιμοποιούν το προϊόν χωρίς την επίβλεψη ενηλίκων
- Μην τοποθετείτε κανένα αντικείμενο απευθείας πίσω ή μπροστά από την κούνια (κρατήστε απόσταση τουλάχιστον 2 μέτρων)
- Κρατήστε το μακριά από εύφλεκτα αντικείμενα
- Βεβαιωθείτε ότι έχετε τοποθετήσει την κούνια σε μια επίπεδη και συμπαγή επιφάνεια
- Για τη διατήρηση της σταθερότητας, οι βίδες και τα εξαρτήματα πρέπει να επανατοποθετούνται σε τακτά χρονικά διαστήματα
- Φροντίστε ώστε όλα τα μεταλλικά κομμάτια να λιπαίνονται καλά κατά τη διάρκεια της χρήσης της κούνιας

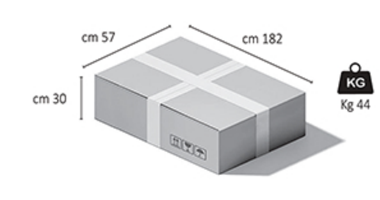

IDEA Creative Living

SORRENTINO

A			2
B			2
C			1
D			1
E			2
F			1
G			1
H			2
I			2
I1			2
J			1
K			2
L			2
M			1
N			3

1

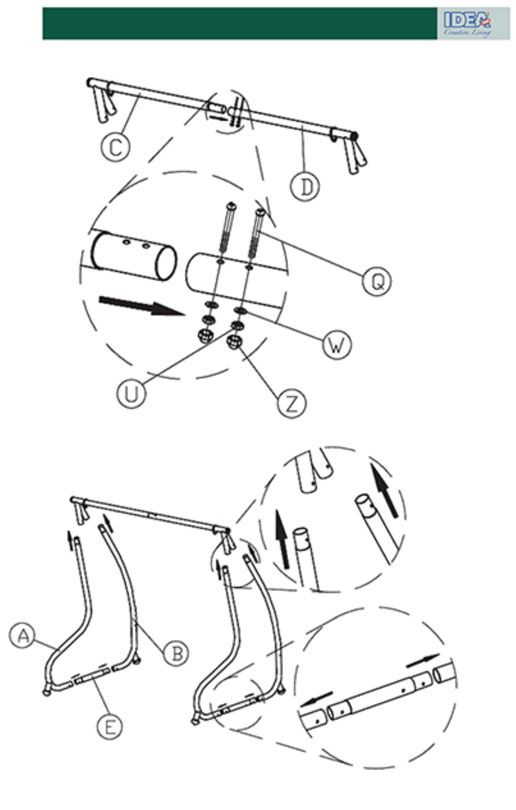

3

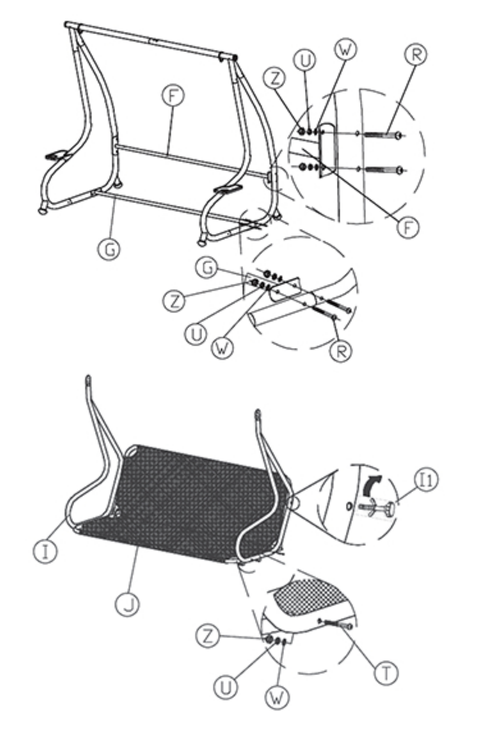

5

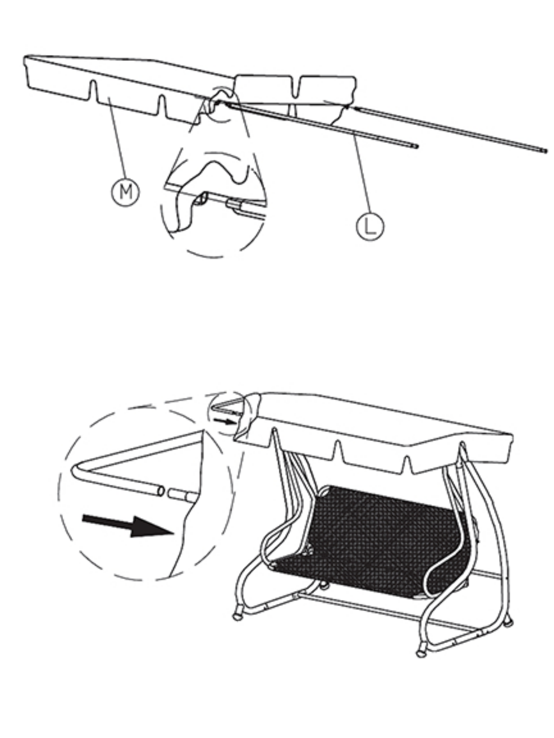

IDEA Creative Living

SORRENTINO

SORRENTINO

O			1
P			1
Q		M8X55	8
R		M8X60	8
S		M6X63	2
T		M8X72	4
U		M8	20
V		M6	2
W		M8	20
X		M6	2
Y			2
Z		M8	20
		M6	2
AA		M8	1
		M6	1
BB			1

2

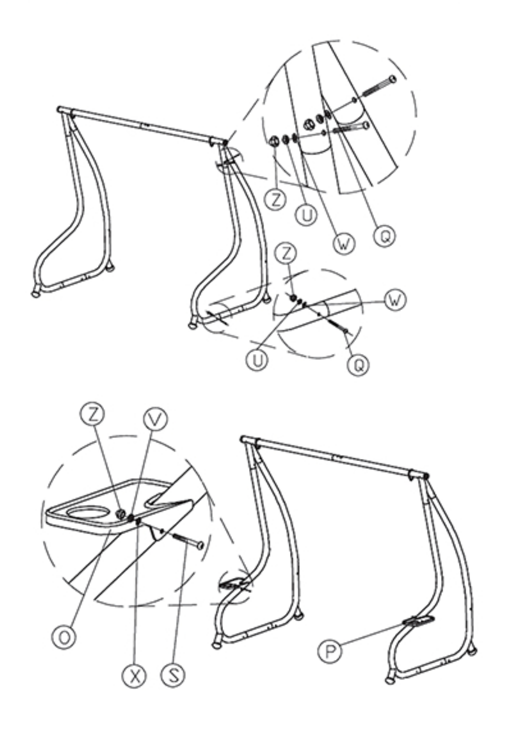

4

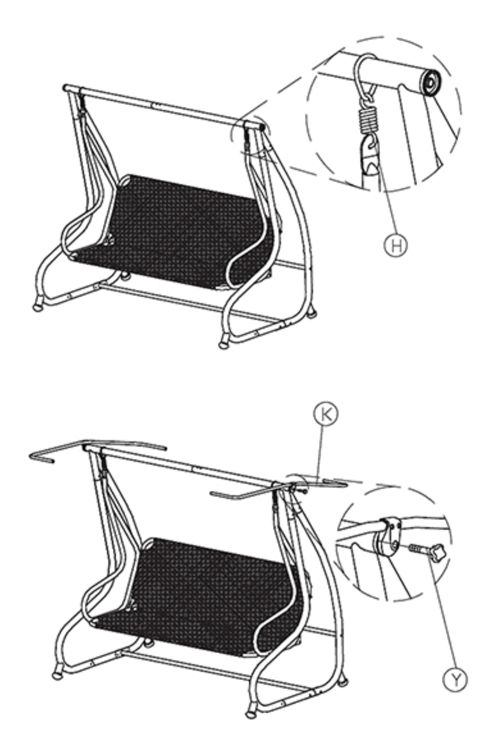

6

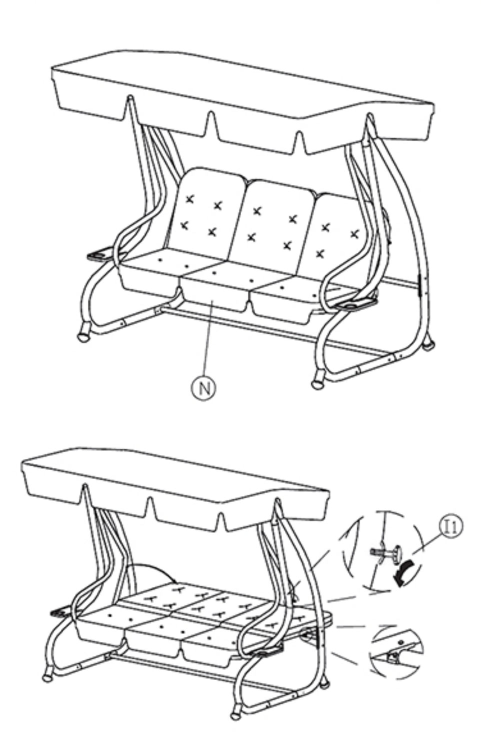

SORRENTINO 10/2018 11L

IDEA Creative Living

www.Ideagroupco.eu