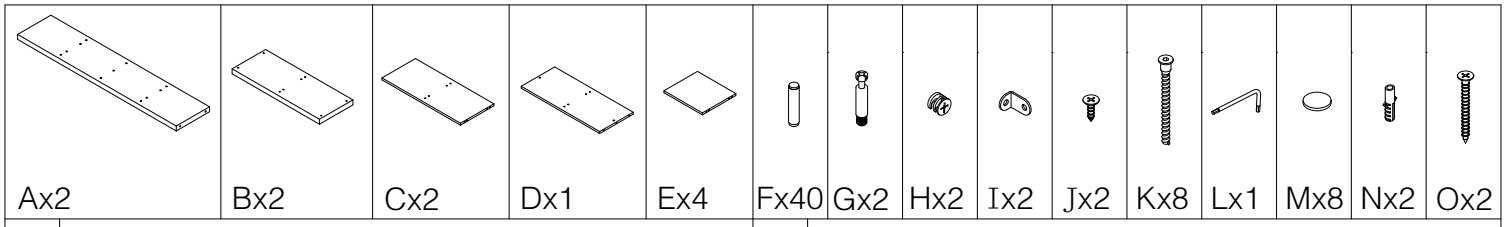
Ax2
Bx2
Cx2
Dx1
Ex4
Fx40
Gx2
Hx2
Ix2
Jx2
Kx8
Lx1
Mx8
Nx2
Ox2

1

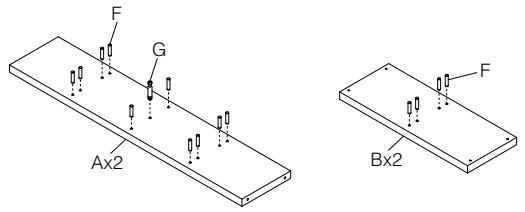
F
G
Ax2
F
Bx2

2

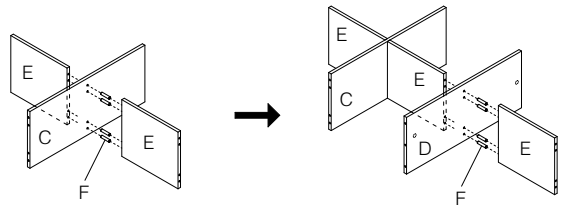
E
C
E
F
E
E
C
D
E
F

3

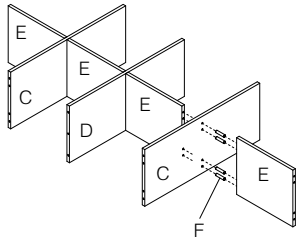
E
E
C
E
D
C
E
F

4

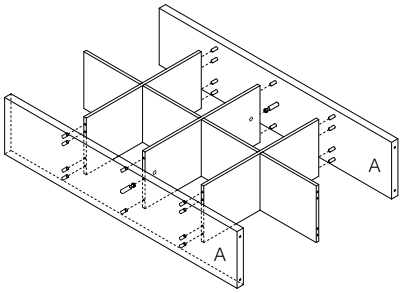
A
A

5

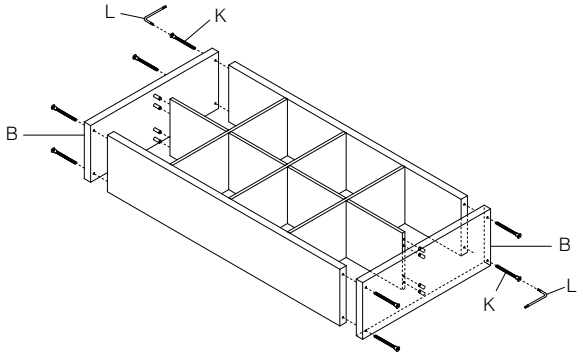
L
K
B
B
K
L

6

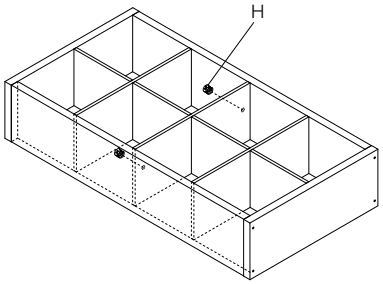
H

7

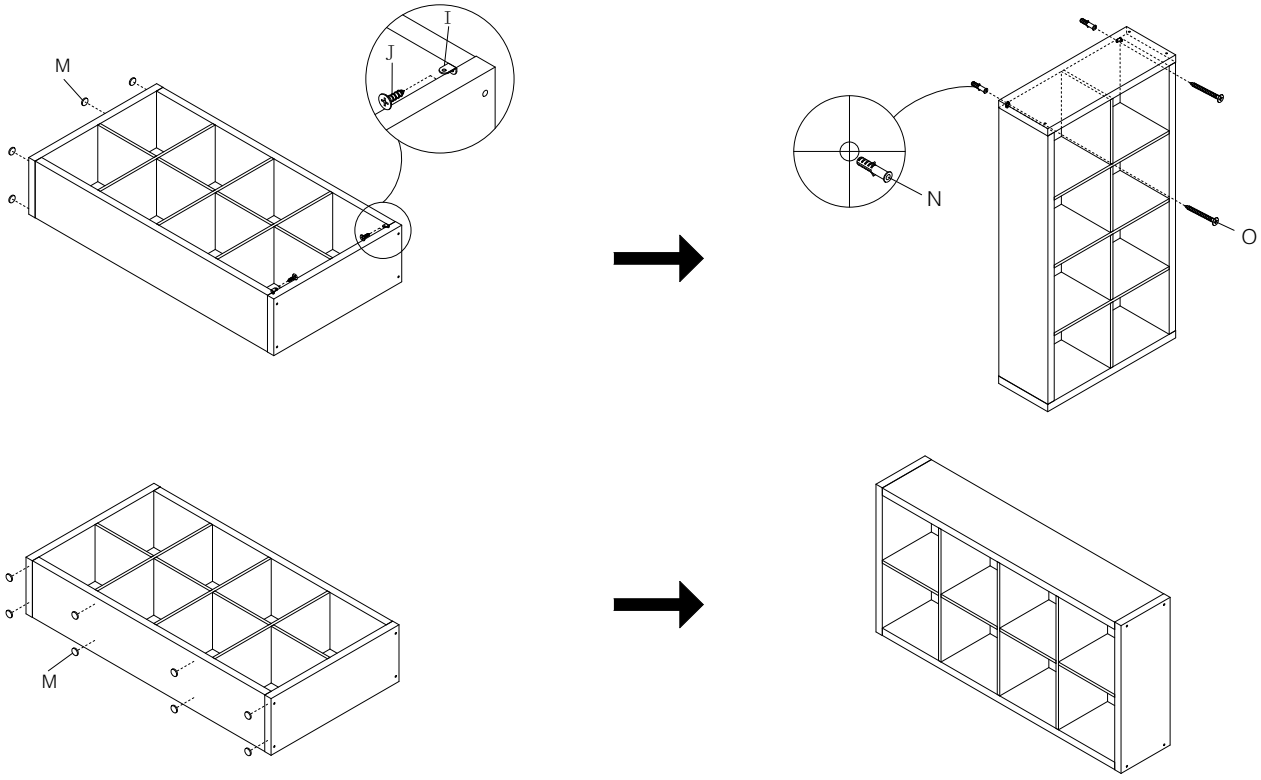
M
I
J
N
O
M