PITSOS

Πλυντήριο ρούχων εμπρόσθιας φόρτωσης, 7 kg
WNP1210E7

WNP1210E7

Κατανάλωση & επιδόσεις

- Μέγιστη χωρητικότητα: 7 κιλά
- Ενεργειακή κλάση[1]: B
- Μέγιστες στροφές στυψίματος**: 1200 στροφές/λεπτό
- Ενέργεια[2] / Νερό[3]: 51 kWh / 45 λίτρα
- Διάρκεια προγράμματος#: 3:28 (ώρες:λεπτά)
- Επίπεδα θορύβου: 72 dB (A) re 1 pW

Προγράμματα & επιλογές

- Βαμβακερά, Βαμβακερά Eco 40-60, Συνθετικά, Ευπαθή/Μεταξωτά, Μάλλινα, Καθαρισμός κάδου (με υπενθύμιση), Πουκάμισα, Αντιαλλεργικό, Τζην/Σκουρόχρωμα, Αδιάβροχα υφάσματα, Στύψιμο/Άντληση, Ανάμεικτα, Ξέβγαλμα, παπλώματα, Γρήγορο 15'/30'
- Πλήκτρα αφής Touch Control για: προγραμματισμός λήξης, extra ξέβγαλμα, παύση για προσθήκη ρούχων, ρύθμιση θερμοκρασίας, extra γρήγορο, πρόπλυση, επιλογή στροφών στυψίματος/παραμονή νερού
- extra γρήγορο: επιλογή για μειωμένο χρόνο πλύσης
- Προσθήκη ρούχων - μπορείτε να προσθέτετε ρούχα κατά τη διάρκεια της πλύσης

Ενδείξεις & χειρισμός συσκευής

- Μεγάλη οθόνη με ενδείξεις πορείας του προγράμματος, θερμοκρασίας, στροφών στυψίματος, υπόλοιπου χρόνου λειτουργίας και προτεινόμενου φορτίου
- Επιλογέας προγραμμάτων Soft Dial
- Ηχητικό σήμα λήξης προγράμματος

Τεχνολογία & ασφάλεια

- EcoMotor: κινητήρας τεχνολογίας inverter BLDC, πιο αθόρυβος, πιο οικονομικός και πιο ανθεκτικός από το συμβατικό - με 10 χρόνια εγγύηση
- HydroActive Plus βελτιστοποιημένη διαχείριση νερού βάση ακριβούς μέτρησης του βάρους των ρούχων
- HydroShower σύστημα ομοιόμορφης διαβροχής των ρούχων
- AntiShock design για μείωση κραδασμών και θορύβου
- Έλεγχος μη ισορροπημένης κατανομής φορτίου
- Αναγνώριση αφρού στα ρούχα και εκτέλεση επιπλέον ξεβγάλματος για τέλειο αποτέλεσμα
- Εξάρτημα για υγρά απορρυπαντικά στη θήκη
- Προστασία από τις διαρροές νερού
- Κλείδωμα ασφαλείας για παιδιά

Διαστάσεις & εγκατάσταση συσκευής

- Διαστάσεις (ΥxΠxΒ): 84.8 cm x 59.8 cm x 60.0 cm
- Βάθος κορμού συσκευής, χωρίς την πόρτα: 55.0 cm
- Βάθος με την πόρτα ανοικτή: 101.7 cm

Εξαρτήματα που περιλαμβάνονται

5201369642961

PITSOS

Πλυντήριο ρούχων εμπρόσθιας φόρτωσης, 7 kg
WNP1210E7

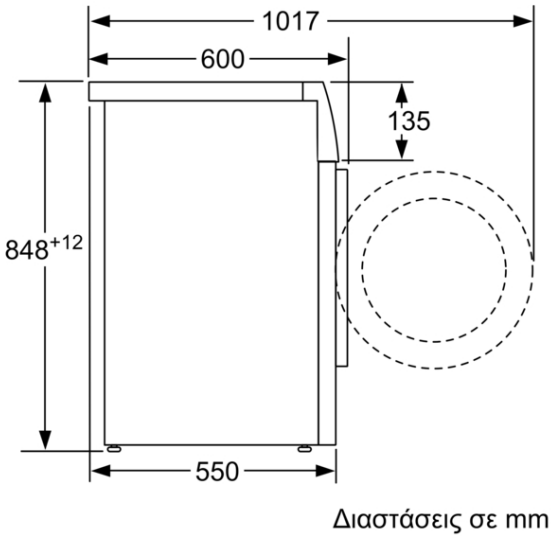

Διαστάσεις σε mm

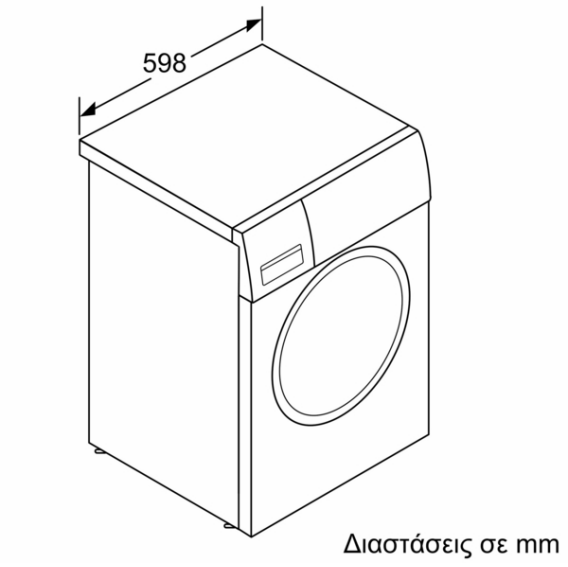

Διαστάσεις σε mm

Χαρακτηριστικά

Κατηγορία ενεργειακής απόδοσης: B
Σταθμισμένη κατανάλωση ενέργειας σε kWh ανά 100 κύκλους πλύσης του προγράμματος eco 40-60: 51 kWh
Μέγιστη χωρητικότητα σε kg: 7,0 kg
Η κατανάλωση νερού του προγράμματος eco σε λίτρα ανά κύκλο: 45 l
Διάρκεια προγράμματος eco 40-60 σε ώρες και λεπτά στην ονομαστική χωρητικότητα: 3:28 h
Κατηγορία απόδοσης στυψίματος-στεγνώματος του προγράμματος eco 40-60: B
Κατηγορία εκπομπών αερόφερτου ακουστικού θορύβου: A
Εκπομπές αερόφερτου ακουστικού θορύβου: 72 dB(A) re 1 pW
Εντοιχιζόμενη / Ελεύθερη: Ελεύθερη συσκευή
Ύψος υποτοιχισμού: -2 mm
Διαστάσεις κορμού συσκευής, χωρίς πόρτα (ΥxΠxΒ): 848 x 598 x 550 mm
Καθαρό βάρος: 68,5 kg
Ονομαστική ισχύς: 2300 W
Ηλεκτρικό ρεύμα: 10 A
Τάση: 220-240 V
Συχνότητα: 50 Hz
Μήκος καλωδίου ηλεκτρικής παροχής: 160 cm
Φορά ανοίγματος πόρτας: Μεντεσές αριστερά
Ροδάκια: Όχι
Κατανάλωση ενέργειας σε κατάσταση αναμονής/δίκτυο: Για οδηγίες απενεργοποίησης του WiFi, παρακαλώ ανατρέξτε στις οδηγίες χρήσης.: W
Χρόνος αυτόματης μετάβασης σε κατάσταση αναμονής/δίκτυο: min
Κωδικός EAN: 5201369642961
Repair index:
Τύπος εγκατάστασης: Ελεύθερη συσκευή
Συμπεριλαμβανόμενα εξαρτήματα:

Κατανάλωση και στοιχεία σύνδεσης

2023-01-24