PRIMO

12"30cm

RAM
Quality Products Ltd

12004-2

7 290003 043996

Made in ISRAEL (Fabriqué en ISRAEL/Hergestellt in ISRAEL/Fabricado en ISRAEL/Fabricado na ISRAEL/Prodotto In ISRAELE/Wyprodukowano w IZRAEL/Vervaardigd in ISRAËL/ Изготовлено в Израиле/ ΧΩΡΑ ΠΡΟΕΛΕΥΣΗΣ ΙΣΡΑΗΛ).

RAM Quality Products Ltd.
15 Mendes st., Ramat-Gan 5265315
www.ramquality.com

4 Shelves / Etagères / Estantes / Planken / Πολοκ Półki / Prateleiras Scaffali / Regalböden Ράφια

12004-2

61 x 30.5 x 130cm
24" x 12" x 51"

PRIMO
12"30cm

RAM
Quality Products Ltd

EN Ideal for home, office, basement, garage and storage room. Easy and quick to assemble, no tools required. Attach the shelves unit to the wall.
Please keep the instruction manual for future reference. Only for domestic use.

ES Ideal para el hogar, la oficina, el sótano, el garaje o para depósitos. Fácil y rápido para armar, sin necesidad de herramientas. La unidad de estantes debe fijarse en la pared.
Conserve este manual para futuras consultas. Para uso doméstico solamente.

DE Ideal für Haus, Büro, Keller, Garage und Abstellraum. Schneller und einfacher Aufbau, ohne Werkzeug. Regal an die Wand montieren. Nur für den privaten Hausgebrauch.
Anleitung bitte für spätere Referenz aufbewahren.

GR Ιδεωκό για το σπίτι, το γραφείο, το υπόγειο, το γκαράζ και την αποθήκη.
Εύκολη και γρήγορη συναρμολόγηση χωρίς να απαιτούνται εργαλεία.
Τοποθετήστε την ραφιέρα στον τοίχο. Μόνο για οικιακή χρήση.
Παρακαλούμε φυλάξτε το εγχειρίδιο για μελλοντική χρήση.

IT Ideale per la casa, l'ufficio, la cantina, il garage e il magazzino. Facile e rapido da montare, senza utensili. Fissare la scaffalatura al muro. Solo per uso domestico.
Conservare il manuale d'istruzioni per riferimento futuro.

FR Idéal pour la maison, le bureau, le sous-sol, le garage, et la buanderie. Facile et rapide à assembler. Aucun outil nécessaire. Fixez l'étagère au mur.
Veuillez conserver le manuel d'instructions en vue d'une utilisation ultérieure.
Ce produit est uniquement destiné à un usage domestique.

NL Geschikt voor huis, garage kelder en bergruimte. Eenvoudig te monteren zonder gereedschap. Bevestig het rek aan de muur. Alleen voor huishoudelijk gebruik.
Gelieve handleiding te bewaren voor toekomstig gebruik.

RU Идеален для использования дома, в офисе, подвале, гараже и подсобке.
Простая и быстрая установка, не нуждается в инструментах.
Прикрепите набор полок к стене. Только для домашнего использования.
Пожалуйста сохраните инструкцию для использования в будущем.

PL Idealne do domu, biura, piwnicy, garażu i magazynu. Łatwe do montowania, bez użytku narzędzi. Przymocuj półkę do ściany. Tylko do użytku domowego.
Proszę zachować instrukcje na przyszłość.

PT Ideal para a casa, escritório, cave, garagem e depósito. Fácil de montar, não necessita ferramentas. Fixe a estante à parede. Apenas para uso doméstico.
Por favor, guarde o manual de instruções para futuras referências.

- Assembly instructions
- Instructions d'assemblage
- Instrucciones de montaje
- Montagehandleiding inbegrepen
- Инструкция по установке
- Οδηγίες συναρμολόγησης
- Instruções de montagem
- Istruzioni di montaggio
- Instrukcje do montażu
- Aufbauanleitung

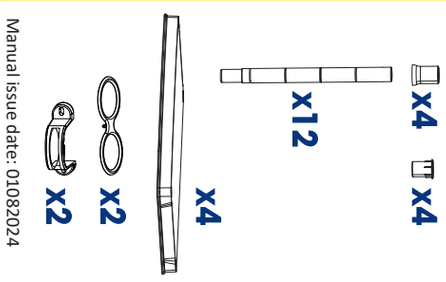

Manual issue date: 01082024

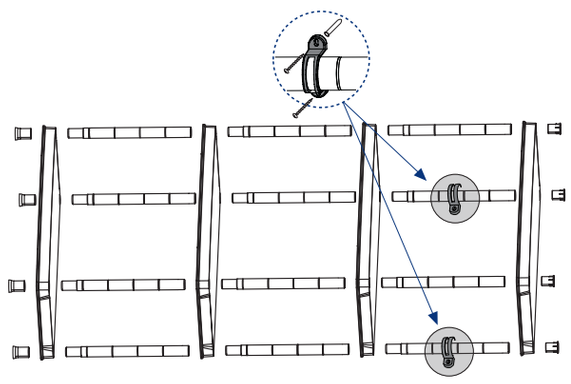

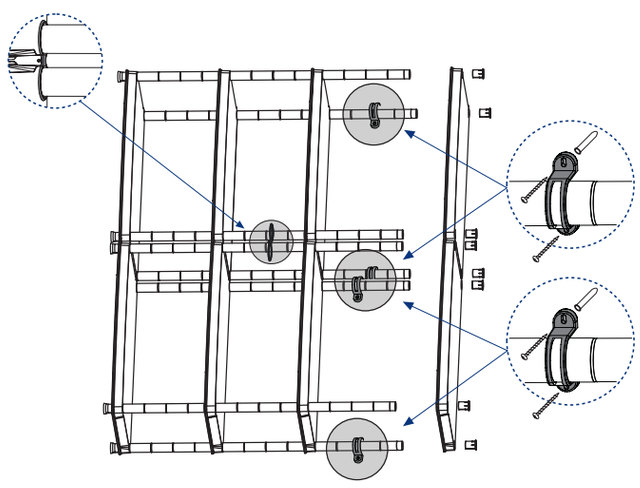

- The load must be equally spread on the shelf.
- La carga debe ser distribuida de manera uniformal en el estante.
- Gewicht müssen auf den Regalböden gleichmäßig verteilt werden.
- Το φορτίο θα πρέπει να είναι κατανεμημένο ομοιόμορφα πάνω στο ράφι.
- Il carico deve essere equamente distribuito sullo scaffale.
- La charge doit être également répartie sur l'étagère.
- De lading moet gelijkmatig verdeeld worden over de plank.
- Нагрузка должна быть равномерно распределена на полке.
- Ładunek musi być rozłożone równomiernie na półce.
- A carga deve ser distribuída uniformemente sobre a prateleira.

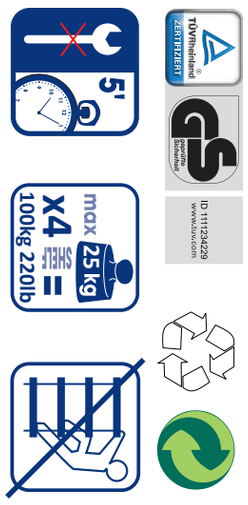

ID 1111234229
www.tuv.com

4 Shelves / Etagères / Estantes / Planken / Полок Półki / Prateleiras Scaffali / Regalböden Ράφια

- Accessories not included
- Los accesorios no están incluidos
- Zubehör nicht inbegriffen
- Τα αξεσουάρ δεν περιλαμβάνονται
- Accessori non inclusi
- Accessoires non compris
- Accessoires niet inbegrepen
- Аксессуары не прилагаются
- Akcesoria nie załączone
- Acessórios não incluídos