PLATIN

15" 38cm

15005-3

7 290003 043873

Made in ISRAEL (Fabriqué en ISRAEL/Hergestellt in ISRAEL/Fabricado en ISRAEL/Fabricado na ISRAEL/Prodotto in ISRAELE/Wyprodukowano w IZRAEL/Vervaardigd in ISRAËL/ Изготовлено в Израиле/ ΧΩΡΑ ΠΡΟΕΛΕΥΣΗΣ ΙΣΡΑΗΛ).

RAM Quality Products Ltd.
15 Mendes st., Ramat-Gan 5265315
www.ramquality.com

RAM Quality Products Ltd

5

Shelves
Etagères
Estantes
Planken
Półek
Scaffali
Ράφια

Полок
Prateleiras
Regalböden

EN Accessories for attaching the shelves to the wall are not included.

ES Los accesorios para fijarlo a la pared no están incluidos.

DE Zubehör für die Wandbefestigung ist in diesem Paket nicht inbegriffen.

GR Αξεσουάρ για την σύνδεση στον τοίχο δεν περιλαμβάνονται σε αυτή την συσκευασία.

PT Os acessórios de fixação à parede não estão incluídos.

IT Gli accessori per il fissaggio al muro non sono inclusi.

FR Les accessoires pour un montage mural ne sont pas inclus.

RU В данной упаковке не включаются принадлежности для крепления к стене.

PL Akcesoria do przymocowania półek do ściany nie są wliczone.

NL Accessoires om aan de wand te verankeren zijn niet inbegrepen in deze verpakking.

5'

max 30 kg
x5 SHELF =
150kg 330lb

TÜVRheinland ZERTIFIZIERT
GS geprüfte Sicherheit
ID 1111234229
www.tuv.com

PLATIN

15" 38cm

RAM Quality Products Ltd

5

Shelves
Etagères
Estantes
Planken
Półek
Scaffali
Ράφια

Полок
Prateleiras
Regalböden

15005-3
71 x 38 x 170cm
28" x 15" x 67"

EN Ideal for home, office, basement, garage and storage room. Easy and quick to assemble, no tools required. Attach the shelves unit to the wall. Please keep the instruction manual for future reference.

ES Ideal para el hogar, la oficina, el sótano, el garaje o para depósitos. Fácil y rápido para armar, sin necesidad de herramientas. La unidad de estantes debe fijarse en la pared. Conserve este manual para futuras consultas.

DE Ideal für Haus, Büro, Keller, Garage und Abstellraum. Schneller und einfacher Aufbau, ohne Werkzeug. Regal an die Wand montieren. Anleitung bitte für spätere Referenz aufbewahren.

GR Ιδανικό για το σπίτι, το γραφείο, το υπόγειο, το γκαράζ και την αποθήκη. Εύκολη και γρήγορη συναρμολόγηση χωρίς να απαιτούνται εργαλεία. Τοποθετήστε την ραφιέρα στον τοίχο. Παρακαλούμε φυλάξτε το εγχειρίδιο για μελλοντική χρήση.

IT Ideale per la casa, l'ufficio, la cantina, il garage e il magazzino. Facile e rapido da montare, senza utensili. Fissare la scaffalatura al muro. Conservare il manuale d'istruzioni per riferimento futuro.

FR Idéal pour la maison, le bureau, le sous-sol, le garage, et la buanderie. Facile et rapide à assembler. Aucun outil nécessaire. Fixez l'étagère au mur. Veuillez conserver le manuel d'instructions en vue d'une utilisation ultérieure.

NL Geschikt voor huis, garage kelder en bergruimte. Eenvoudig te monteren zonder gereedschap. Bevestig het rek aan de muur. Gelieve handleiding te bewaren voor toekomstig gebruik.

RU Идеален для использования дома, в оффисе, подвале, гараже и подсобке. Простая и быстрая установка, не нуждается в инструментах. Прикрепите набор полок к стене. Пожалуйста сохраните инструкцию для использования в будущем.

PL Idealne do domu, biura, piwnicy, garażu i magazynu. Łatwe do montowania, bez użytku narzędzi. Przymocuj półkę do ściany. Proszę zachować instrukcję na przyszłość.

PT Ideal para a casa, escritório, cave, garagem e depósito. Fácil de montar, não necessita ferramentas. Fixe a estante à parede. Por favor, guarde o manual de instruções para futuras referências.

- Assembly instructions
- Instructions d'assemblage
- Instrucciones de montaje
- Montagehandleiding inbegrepen
- Инструкция по установке
- Οδηγίες συναρμολόγησης
- Instruções de montagem
- Istruzioni di montaggio
- Instrukcje do montażu
- Aufbauanleitung

x4 x4
x16
x5
x2
x2

Manual issue date: 01022024

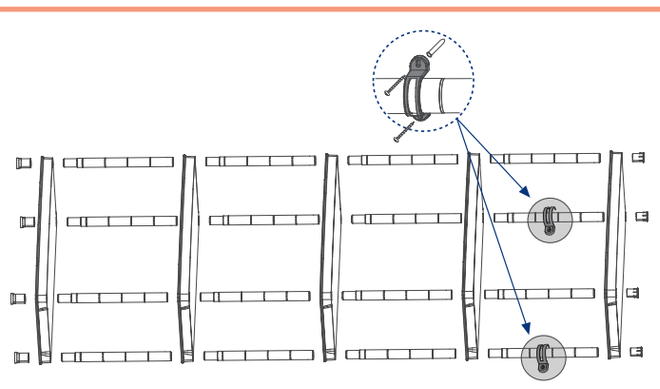

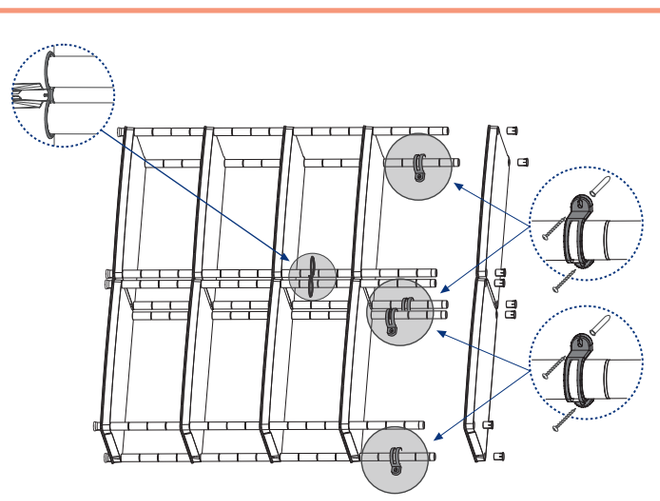

- The load must be equally spread on the shelf.
- La carga debe ser distribuida de manera uniformal en el estante.
- Gewicht müssen auf den Regalböden gleichmäßig verteilt werden.
- Το φορτίο θα πρέπει να είναι κατανεμημένο ομοιόμορφα πάνω στο ράφι.
- Il carico deve essere equamente distribuito sullo scaffale.
- La charge doit être également répartie sur l'étagère.
- De lading moet gelijkmatig verdeeld worden over de plank.
- Нагрузка должна быть равномерно распределена на полке.
- Ładunek musi być rozłożone równomiernie na półce.
- A carga deve ser distribuída uniformemente sobre a prateleira.

5'

max 30 kg
x5 SHELF =
150kg 330lb

TÜVRheinland ZERTIFIZIERT
GS geprüfte Sicherheit
ID 1111234229
www.tuv.com