OPTIMO

16" 40cm

RAM Quality Products Ltd

- Accessories not included
- Los accesorios no están incluidos
- Zubehör nicht inbegriffen
- Τα αξεσουάρ δεν περιλαμβάνονται
- Accessori non inclusi
- Accessoires non compris
- Accessoires niet inbegrepen
- Аксессуары не прилагаются
- Akcesoria nie załączone
- Acessórios não incluídos

5 Shelves / Etagères / Estantes / Planken / Полок / półki / Prateleiras / Scaffali / Regalböden / Ράφια

ID 1111234229
www.tuv.com

Made in ISRAEL (Fabriqué en ISRAEL/Hergestellt in ISRAEL/Fabrícado en ISRAEL/Fabrícado na ISRAEL/Prodotto in ISRAELE/Wyprodukowano w IZRAEL/Vervaardigd in ISRAËL/ Изготовлено в Израиле/ ΧΩΡΑ ΠΡΟΕΛΕΥΣΗΣ ΙΣΡΑΗΛ).
RAM Quality Products Ltd.
15 Mendes st., Ramat-Gan 5265315
www.ramquality.com

5'

max 60 kg x5 SHELF = 300kg 660lb

7 290003 043682

16005-1

OPTIMO

16" 40cm

5 Shelves / Etagères / Estantes / Planken / Полок / półki / Prateleiras / Scaffali / Regalböden / Ράφια

16005-1

85 x 40 x 185 cm
33.4" x 16" x 73"

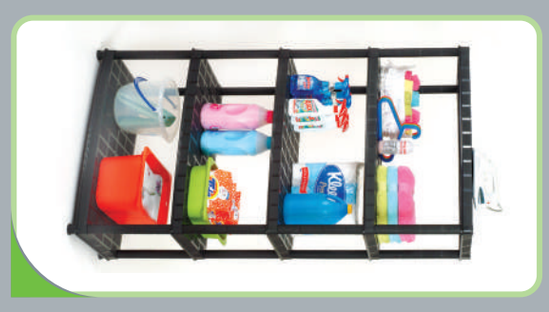

RAM Quality Products Ltd

EN Ideal for home, office, basement, garage and storage room. Easy and quick to assemble, no tools required. Attach the shelves unit to the wall. Please keep the instruction manual for future reference.

ES Ideal para el hogar, la oficina, el sótano, el garaje o para depósitos. Fácil y rápido para armar, sin necesidad de herramientas. La unidad de estantes debe fijarse en la pared. Conserve este manual para futuras consultas.

DE Ideal für Haus, Büro, Keller, Garage und Abstellraum. Schneller und einfacher Aufbau, ohne Werkzeug. Regal an die Wand montieren. Anleitung bitte für spätere Referenz aufbewahren.

GR Ιδανικό για το σπίτι, το γραφείο, το υπόγειο, το γκαράζ και την αποθήκη. Εύκολη και γρήγορη συνεκμετάλλευση χωρίς να απαιτούνται εργαλεία. Τοποθετήστε την ραφιέρα στον τοίχο. Παρακαλούμε φυλάξτε το εγχειρίδιο για μελλοντική χρήση.

IT Ideale per la casa, l'ufficio, la cantina, il garage e il magazzino. Facile e rapido da montare, senza utensili. Fissare la scaffalatura al muro. Conservare il manuale d'istruzioni per riferimento futuro.

FR Idéal pour la maison, le bureau, le sous-sol, le garage, et la buanderie. Facile et rapide à assembler. Aucun outil nécessaire. Fixez l'étagère au mur. Veuillez conserver le manuel d'instructions en vue d'une utilisation ultérieure.

NL Geschikt voor huis, garage kelder en bergruimte. Eenvoudig te monteren zonder gereedschap. Bevestig het rek aan de muur. Gelieve handleiding te bewaren voor toekomstig gebruik.

RU Идеален для использования дома, в оффисе, подвале, гараже и подсобке. Простая и быстрая установка, не нуждается в инструментах. Прикрепите набор полок к стене. Пожалуйста сохраните инструкцию для использования в будущем.

PL Idealne do domu, biura, piwnicy, garażu i magazynu. Łatwe do montowania, bez użytku narzędzi. Przymocuj półkę do ściany. Proszę zachować instrukcje na przyszłość.

PT Ideal para a casa, escritório, cave, garagem e depósito. Fácil de montar, não necessita ferramentas. Fixe a estante à parede. Por favor, guarde o manual de instruções para futuras referências.

- Assembly instructions
- Instructions d'assemblage
- Instrucciones de montaje
- Montageanleiding inbegrepen
- Инструкция по установке
- Οδηγίες συνεκμετάλλευσης
- Instruções de montagem
- Istruzioni di montaggio
- Instrukcje do montażu
- Aufbauanleitung

Manual issue date: 01022023

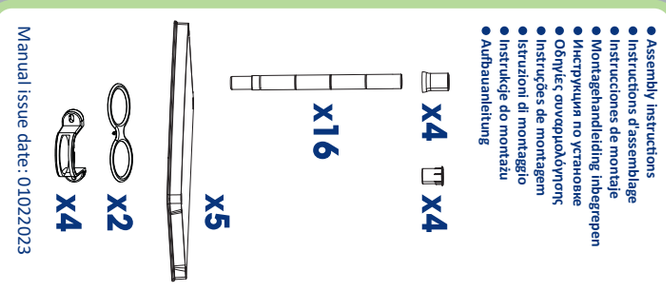

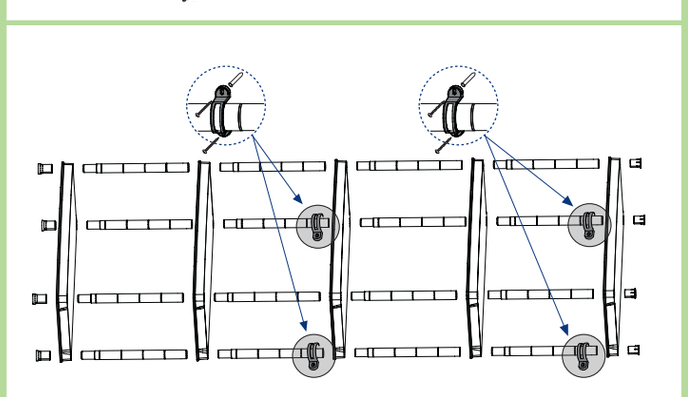

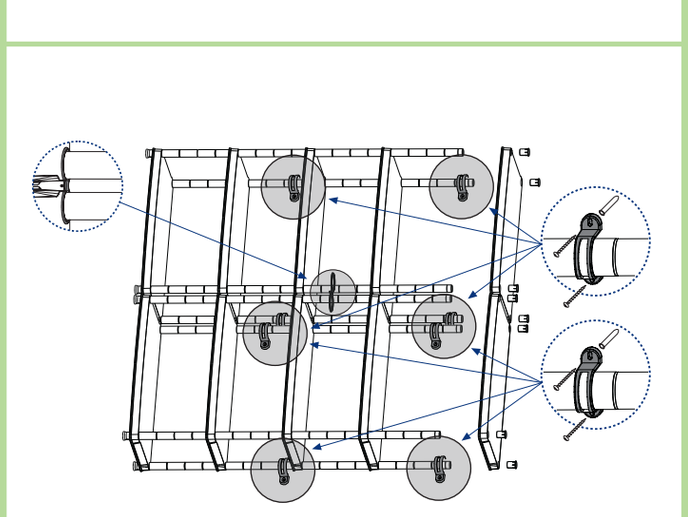

- The load must be equally spread on the shelf.
- La carga debe ser distribuida de manera uniformal en el estante.
- Gewicht müssen auf den Regalböden gleichmäßig verteilt werden.
- Το φορτίο θα πρέπει να είναι κατανεμημένο ομοιόμορφα πάνω στο ράφι.
- Il carico deve essere equamente distribuito sullo scaffale.
- La charge doit être également répartie sur l'étagère.
- De lading moet gelijkmatig verdeeld worden over de plank.
- Нагрузка должна быть равномерно распределена на полке.
- Ładunek musi być rozłożone równomiernie na półce.
- A carga deve ser distribuída uniformemente sobre a prateleira.

ID 1111234229
www.tuv.com

5'

max 60 kg x5 SHELF = 300kg 660lb