Automatik-Schweißschirm 9-13

D **Originalbetriebsanleitung Automatik-Schweißschirm**

GR **Πρωτότυπες Οδηγίες χρήσης Αυτόματη ασπίδα συγκόλλησης**

TR **Orijinal Kullanma Talimatı Otomatik Kaynak Maskesi**

5

Art.-Nr.: 15.842.50 **I.-Nr.: 01018**

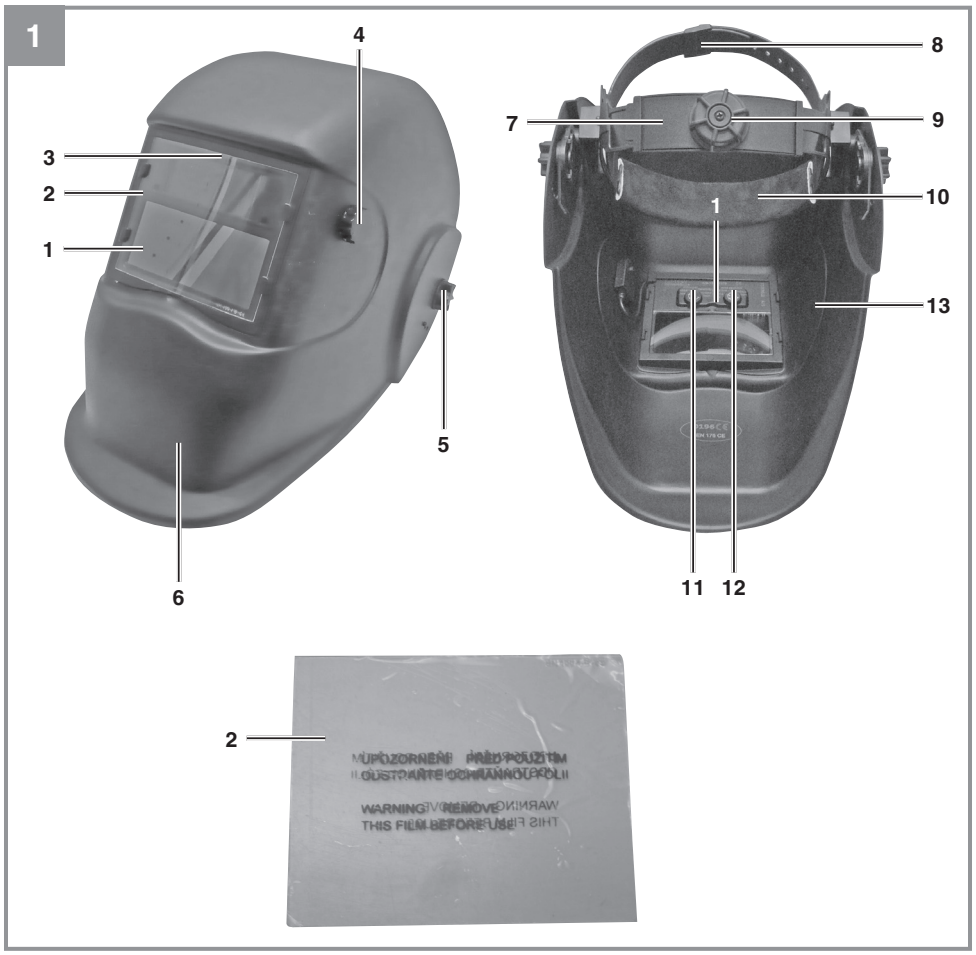
1
4
8
7
9
3
2
1
10
1
13
5
6
11
12
2
WARNING
THIS FILM BEFORE USE

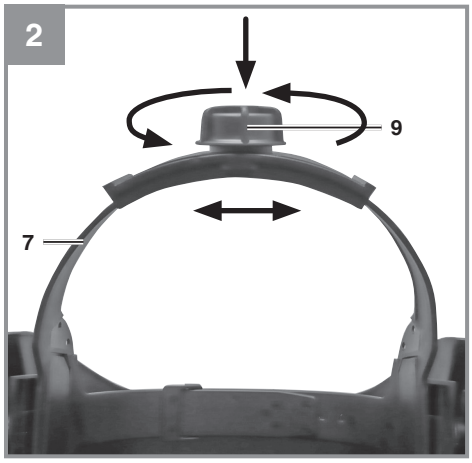
2
9
7

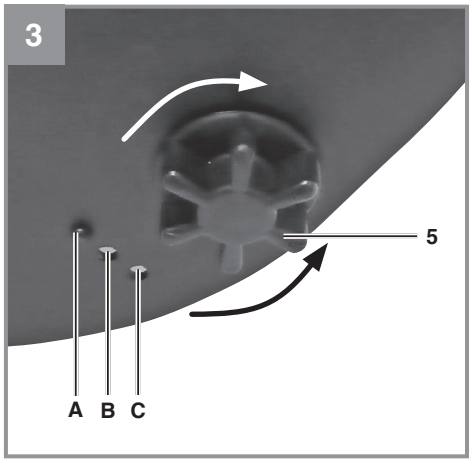
3
5
A
B
C

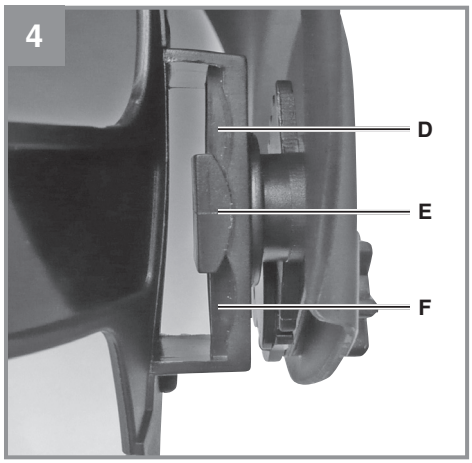
4
D
E
F

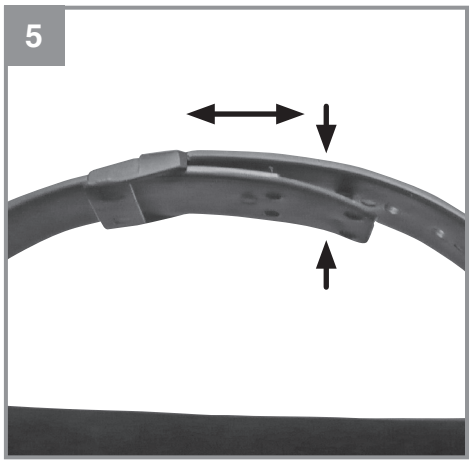
5

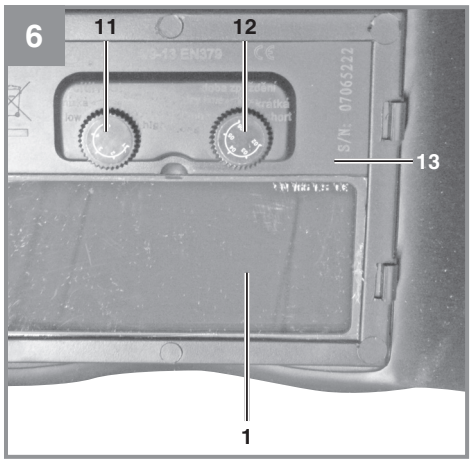
6
11
12
13
1

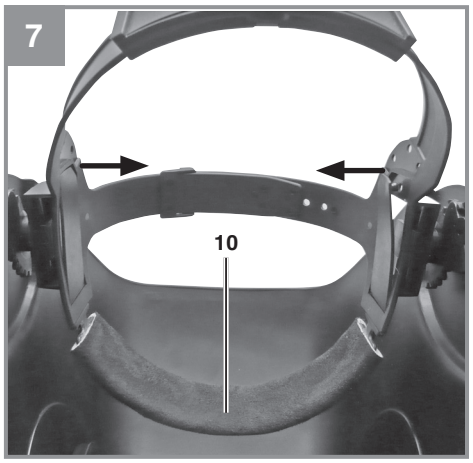
7
10

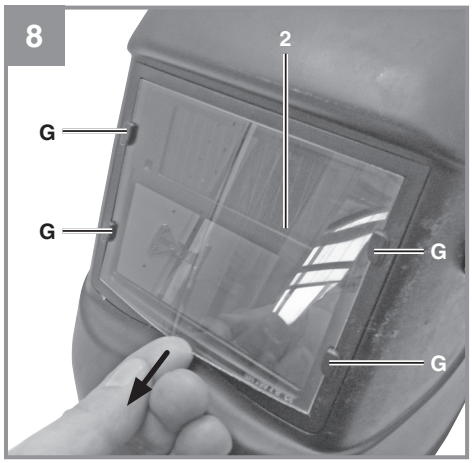
8
2
G
G
G
G

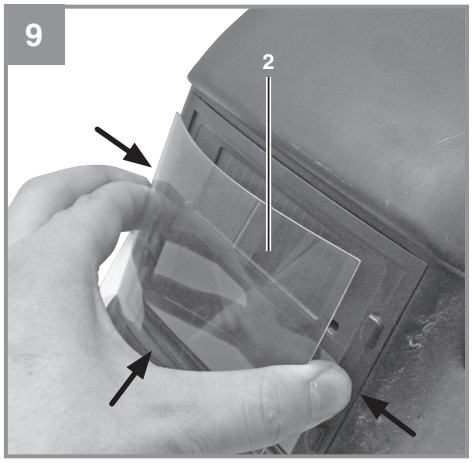
9
2

Inhaltsverzeichnis

1. Sicherheitshinweise
2. Gerätebeschreibung und Lieferumfang
3. Bestimmungsgemäße Verwendung
4. Technische Daten
5. Vor Inbetriebnahme
6. Bedienung
7. Reinigung, Wartung und Ersatzteilbestellung
8. Entsorgung und Wiederverwertung
9. Entsorgung Batterien
10. Schutzstufen

Anl_Automatik_Schweissschirm_9_13_SPK5.indb 4 19.08.2019 08:21:55

Gefahr! - Zur Verringerung des Verletzungsrisikos Bedienungsanleitung lesen

Anl_Automatik_Schweissschirm_9_13_SPK5.indb 5 19.08.2019 08:21:55

Gefahr!
Beim Benutzen von Geräten müssen einige Sicherheitsvorkehrungen eingehalten werden, um Verletzungen und Schäden zu verhindern. Lesen Sie diese Bedienungsanleitung / Sicherheitshinweise deshalb sorgfältig durch. Bewahren Sie diese gut auf, damit Ihnen die Informationen jederzeit zur Verfügung stehen. Falls Sie das Gerät an andere Personen übergeben sollten, händigen Sie diese Bedienungsanleitung / Sicherheitshinweise bitte mit aus. Wir übernehmen keine Haftung für Unfälle oder Schäden, die durch Nichtbeachten dieser Anleitung und den Sicherheitshinweisen entstehen.

1. Sicherheitshinweise

Gefahr!
Lesen Sie alle Sicherheitshinweise und Anweisungen. Versäumnisse bei der Einhaltung der Sicherheitshinweise und Anweisungen können elektrischen Schlag, Brand und/oder schwere Verletzungen verursachen. **Bewahren Sie alle Sicherheitshinweise und Anweisungen für die Zukunft auf.**

Dieses Gerät ist nicht dafür bestimmt, durch Personen (einschließlich Kinder) mit eingeschränkten physischen, sensorischen oder geistigen Fähigkeiten oder mangels Erfahrung und/oder mangels Wissen benutzt zu werden, es sei denn, sie werden durch eine für ihre Sicherheit zuständige Person beaufsichtigt oder erhielten von ihr Anweisungen, wie das Gerät zu benutzen ist. Kinder sollten beaufsichtigt werden, um sicherzustellen, dass sie nicht mit dem Gerät spielen.

- Überzeugen Sie sich mit Hilfe einer hellen Lichtquelle (z.B. Feuerzeug), immer vor Beginn der Schweißarbeiten von der ordnungsgemäßen Funktion des Automatik Schweißschirmes.
- Die zulässige Umgebungstemperatur für den Betrieb liegt bei -5 °C bis +55 °C. Bei abweichenden Temperaturen kann die Funktion des Gerätes eingeschränkt sein.
- Die zulässige Umgebungstemperatur für die Lagerung liegt bei -20 °C bis +70°C.
- Wir empfehlen, den Schweißhelm 5 Jahre lang zu verwenden. Die Nutzungsdauer hängt von verschiedenen Faktoren ab, wie z. B. Verwendung, Reinigung, Lagerung und Wartung.
- Materialien des Schweißschirmes, die mit der Haut des Trägers in Kontakt kommen, können bei empfindlichen Personen allergische Reaktionen auslösen.
- Prüfen Sie den Schweißschirm vor jeder Benutzung auf Beschädigungen und zusätzlich auf Funktion der optischen Einheit. Wenn der Schirm beschädigt ist oder die optische Einheit nicht funktioniert, darf der Schweißschirm nicht mehr verwendet werden und muss ersetzt werden.
- Durch Schweißspritzer kann die Schutzscheibe (2) beschädigt werden. Beschädigte oder zerkratzte Schutzscheibe (2) sofort austauschen.
- Beschädigte oder stark verschmutzte bzw. verspritzte Komponenten müssen unverzüglich ersetzt werden.
- Der Automatik Schweißschirm ist nicht als Schutzeinrichtung gegen mechanische Beschädigung geeignet. (z.B. Splitter beim schleifen oder trennen mit Winkelschleifern etc.)
- Der Schweißschirm ist nicht zum Schutz gegen Stöße geeignet. Bei mechanischer Einwirkung kann eine Übertragung der Stoßenergie auf darunterliegende Augen- und Gesichtspartien erfolgen.
- Der Automatik-Schweißschirm ist nicht für das Laserschweißen geeignet!
- Schützen Sie den Automatik – Schweißschirm vor großer Hitze.
- Halten Sie die optische Einheit (13) stets frei von Staub und anderen Verunreinigungen. Sensoren, Solarzelle (3), und Sichtfenster (1) der optischen Einheit (13) regelmäßig unter Verwendung von handelsüblichem Fensterreinigungsmittel reinigen.
- An dem Automatik-Schweißschirm dürfen keine Veränderungen vorgenommen werden, außer den in dieser Anleitung beschriebenen.
- Das Gerät darf nur von Personen betrieben werden, die das 16. Lebensjahr vollendet haben.
- Benutzen Sie nur Zubehör und Ersatzteile die in dieser Bedienungsanleitung angegeben oder vom Hersteller empfohlen werden.
- Machen Sie sich mit den Sicherheitsvorschriften für das Schweißen vertraut. Beachten Sie hierzu auch die Sicherheitshinweise ihres Schweißgeräts.
- Stellen Sie sicher, dass die Schweißräume immer gut belüftet werden bzw. arbeiten Sie an einer Absauganlage, so dass der entstehende Rauch und die giftigen Gase abgeführt werden können.

- Setzen Sie den Automatik-Schweißschirm immer beim Schweißen auf. Bei Nichtverwendung können Sie sich schwere Netzhautverletzungen zuziehen.
- Während des Schweißens immer Schutzkleidung tragen.
- Die einschlägigen Unfallverhütungsvorschriften und die sonstigen, allgemein anerkannten sicherheitstechnischen Regeln müssen beachtet werden. Merkhefte der Berufsgenossenschaft beachten (VBG 7j).
- Schweißen Sie nie in der Nähe von brennbaren Flüssigkeiten, Gasen oder sonstigen leicht entflammbaren Materialien.
- Den Automatik-Schweißschirm nie ohne Schutzscheibe (2) verwenden, da sonst die optische Einheit beschädigt werden kann.
- Optische Einheit (13) und Schutzscheibe (2) vor Schmutz schützen.
- Für gute Durchsicht und ermüdungsfreies arbeiten die Schutzscheibe (2) rechtzeitig austauschen.
- Teile der Solarzelle (3) oder Sensoren der optischen Einheit (13) dürfen nicht abgedeckt werden.

2. Gerätebeschreibung und Lieferumfang

2.1 Gerätebeschreibung (Bild 1)

1. Sichtfenster
2. Schutzscheibe
3. Solarzelle
4. Schutzstufen - Regler
5. Feststellknopf
6. Gehäuse
7. Kopfband hinten
8. Kopfband oben
9. Feststellknopf für Kopfband hinten
10. Kopfband vorne
11. Stellrad Empfindlichkeit
12. Stellrad Verzögerungszeit
13. Optische Einheit

2.2 Lieferumfang

Bitte überprüfen Sie die Vollständigkeit des Artikels anhand des beschriebenen Lieferumfangs. Bei Fehlteilen wenden Sie sich bitte spätestens innerhalb von 5 Arbeitstagen nach Kauf des Artikels unter Vorlage eines gültigen Kaufbeleges an unser Service Center oder an die Verkaufstelle, bei der Sie das Gerät erworben haben. Bitte beachten Sie hierzu die Gewährleistungstabelle in den Service-Informationen am Ende der Anleitung.

- Öffnen Sie die Verpackung und nehmen Sie das Gerät vorsichtig aus der Verpackung.
- Entfernen Sie das Verpackungsmaterial sowie Verpackungs-/ und Transportsicherungen (falls vorhanden).
- Überprüfen Sie, ob der Lieferumfang vollständig ist.

- Kontrollieren Sie das Gerät und die Zubehörteile auf Transportschäden.
- Bewahren Sie die Verpackung nach Möglichkeit bis zum Ablauf der Garantiezeit auf.

Gefahr!
Gerät und Verpackungsmaterial sind kein Kinderspielzeug! Kinder dürfen nicht mit Kunststoffbeuteln, Folien und Kleinteilen spielen! Es besteht Verschluckungs- und Erstickungsgefahr!

- Automatik Schweißschirm
- Ersatz-Schutzscheibe
- Originalbetriebsanleitung

3. Bestimmungsgemäße Verwendung

Der automatische Schweißschutzfilter mit von Hand einstellbarer Schutzstufe dient zum Schutz der Augen vor dem bei folgenden Schweißverfahren entstehenden Lichtbogen: Schweißen mit umhüllten Elektroden, MIG/MAG schweißen, WIG schweißen, Plasmaschmelzschneiden, Mikroplasmaschweißen.

Achtung!
Der Automatik-Schweißschirm ist nicht für das Laserschweißen geeignet!

Das Gerät darf nur nach seiner Bestimmung verwendet werden. Jede weitere darüber hinausgehende Verwendung ist nicht bestimmungsgemäß. Für daraus hervorgerufene Schäden oder Verletzungen aller Art haftet der Benutzer/Bediener und nicht der Hersteller.

Bitte beachten Sie, dass unsere Geräte bestimmungsgemäß nicht für den gewerblichen, handwerklichen oder industriellen Einsatz konstruiert wurden. Wir übernehmen keine Gewährleistung, wenn das Gerät in Gewerbe-, Handwerks- oder Industriebetrieben sowie bei gleichzusetzenden Tätigkeiten eingesetzt wird.

4. Technische Daten

Automatischer – Schweißschutzfilter mit von Hand einstellbarer Schutzstufeneinstellung

Prüfnummer:.....4/9-13 Einhell 1/2/1/1/379 CE
Hellstufe:.....Schutzstufe 4
Dunkelstufe (siehe Tabelle 10.1): .....
..... Schutzstufe 9 - 13 (einstellbar)
Schaltzeit hell zu dunkel:.....1/30000s
Einschaltempfindlichkeit: .....stufenlos einstellbar
Schaltzeit dunkel zu hell (stufenlos einstellbar):...
..... 0,25 – 0,35s (Einstellung „kurz“)
..... 0,5 – 0,8s (Einstellung „lang“)
Optische Klasse:..... 1
Streulichtklasse:..... 2
Homogenitätsklasse: 1
Winkelabhängigkeit:..... 1
Größe des Sichtfensters: .....98 x 43mm
Energieversorgung:..... 2x CR2430
Mechanische Festigkeit der Sichtscheibe:
..... S (Erhöhte mechanische Festigkeit)
Gewicht:..... 450g

Erklärung der Kennzeichnung: 4/9-13 EINHELL 1/2/1/1/ 379CE
4 = heller Zustand,
9-13 = abgedunkelter Zustand,
EINHELL = Herstelleridentifikation
1 = Optische Klasse, 2 = Streulichtklasse,
1 = Homogenitätsklasse, 1 = Winkelabhängigkeit,
379 = Prüfstandart

Helm: EINHELL 175 F CE
EINHELL = Herstelleridentifikation
175 = Prüfstandart
F = 45m/s geringe Aufprallenergie

Schutzscheibe: EINHELL B CE
EINHELL = Herstelleridentifikation
B = 120m/s mittlere Energieeinwirkung

Sichtfenster: EINHELL F CE
EINHELL = Herstelleridentifikation
F = 45m/s geringe Energieeinwirkung

5. Vor Inbetriebnahme

- Entfernen Sie die Schutzfolien von Schutzscheibe (Bild 1/Pos. 2) und Innenseite des Sichtfensters (Bild 1/Pos. 1).
- Kontrollieren Sie Schutzscheibe und Sichtfenster (Bild 1 /Pos. 1; 2) auf Risse, Kratzer oder andere Beschädigungen.
- Überzeugen Sie sich mit Hilfe einer hellen Lichtquelle (z.B. Feuerzeug) vor Beginn der Schweißarbeiten von der ordnungsgemäßen Funktion des Automatik Schweißschirmes.

6. Bedienung

6.1 Einstellen des Kopfumfangs (Bild 2)

Zum enger stellen des hinteren Kopfbandes (Pos. 7) den Feststellknopf für Kopfband hinten (Pos. 9) im Uhrzeigersinn drehen.
Zum weiter stellen des hinteren Kopfbandes (Pos. 7) den Feststellknopf für Kopfband hinten (Pos. 9) nach unten drücken und gegen den Uhrzeigersinn drehen.

6.2 Einstellen des Neigungswinkels und des Abstandes zum Sichfenster (Bild 3-4)

Lösen Sie die beiden Feststellknöpfe (Pos. 5) links und rechts am Automatik-Schweißschirm um einige Umdrehungen. Nun können Sie den Neigungswinkel des Schweißschirmes in der heruntergeklappten Position durch versetzten der Kunststoffstifte in die entsprechenden Aussparungen einstellen.

Bild 3:
Position A: tiefe Einstellung
Position B: mittlere Einstellung
Position C: hohe Einstellung

Außerdem können Sie durch vor- und zurückziehen des Schweißschirmes den Abstand des Gesichts zum Sichtfenster in 3 Stufen einstellen.

Bild 4:
Position D: hoher Abstand
Position E: mittlerer Abstand
Position F: geringer Abstand

Wenn Sie die für Sie ideale Einstellung gewählt haben, ziehen Sie die beiden Feststellknöpfe (5) wieder fest.

6.3 Einstellen der Kopfhöhe (Bild 5)
Die Kopfhöhe kann durch versetzen des Kunststoffstiftes am oberen Kopfband (8) eingestellt werden.

6.4 Einstellen der Empfindlichkeit (Bild 6)
Mit dem Stellrad Empfindlichkeit (11) kann die Lichtempfindlichkeit beim Einschalten des Automatik – Schweißschirmes eingestellt werden. Dies kann bei wechselnden Lichtverhältnissen hilfreich sein.

6.5 Einstellen der Verzögerungszeit beim aufhellen (Bild 6)
Mit dem Stellrad Verzögerungszeit (12) können Sie die Verzögerungszeit beim Aufhellen anpassen. Diese Funktion dient dazu den Schweißschirm auf ein eventuelles Nachglühen des Werkstücks einzustellen.

6.6 Einstellen der Schutzstufe (Bild 1)
Mit dem Schutzstufen-Regler (4) können Sie die Schutzstufe an die angewandte Schweißmethode und den verwendeten Schweißstrom anpassen. In Punkt 10 finden Sie eine Tabelle mit den empfohlen Werten (10.2).

7. Reinigung, Wartung und Ersatzteilbestellung

7.1 Reinigung
- Halten Sie den Automatik Schweißschirm so staub- und schmutzfrei wie möglich. Reiben Sie das Gerät mit einem sauberen Tuch ab oder verwenden Sie ein leicht angefeuchtetes Tuch und etwas Schmierseife. Verwenden Sie keine Reinigungs- oder Lösungsmittel; diese könnten die Kunststoffteile des Gerätes angreifen.
- Wir empfehlen, dass Sie das Gerät direkt nach jeder Benutzung reinigen.
- Achten Sie darauf, dass kein Wasser in das Geräteinnere gelangen kann.

7.2 Reinigung des Stoffüberzugs am vorderen Kopfband (Bild 7)
Das vordere Kopfband (Pos. 10) kann zur Reinigung entnommen werden. Lösen Sie die beiden Kunststoffknöpfe aus den entsprechenden Aussparungen und entnehmen Sie das vordere Kopfband, wie in Bild 7 dargestellt. Reinigen Sie das vordere Kopfband (Pos. 10) mit etwas Schmierseife unter fließendem Wasser.

7.3 Wartung
Verschmutztes Wartungsmaterial und Betriebsstoffe in einer dafür vorgesehenen Sammelstelle abgeben.

7.4 Austausch der Schutzscheibe (Bild 8-9/ Pos. 2)
Unterhalb der Schutzscheibe befindet sich eine Griffmulde, zum Entnehmen des Schutzglases in diese greifen und Schutzscheibe (Pos. 2) nach vorne entnehmen.

Zum Einsetzen der neuen Schutzscheibe, diese leicht zusammen drücken und hinter die vier Haltestifte (Pos. G) drücken.

Die Schutzscheibe ist aus einem flexiblen Material und kann leicht gebogen werden, vermeiden Sie jedoch ein knicken.

7.5 Lagerung
Lagern Sie das Gerät an einem trockenen, für unbefugte Personen nicht zugänglichen Ort. Die zulässige Lagerungstemperatur beträgt -20 °C bis +70°C.

7.6 Ersatzteil- und Zubehörbestellung:
Bei der Ersatzteilbestellung sollten folgende Angaben gemacht werden;
- Typ des Gerätes
- Artikelnummer des Gerätes
- Ident-Nummer des Gerätes
- Ersatzteilnummer des erforderlichen Ersatzteils

Aktuelle Preise und Infos finden Sie unter www.isc-gmbh.info

Tipp! Für ein gutes Arbeitsergebnis empfehlen wir hochwertiges Zubehör von kwb ! www.kwb.eu welcome@kwb.eu

8. Entsorgung und Wiederverwertung

Das Gerät befindet sich in einer Verpackung um Transportschäden zu verhindern. Diese Verpackung ist Rohstoff und ist somit wieder verwendbar oder kann dem Rohstoffkreislauf zurückgeführt werden. Das Gerät und dessen Zubehör bestehen aus verschiedenen Materialien, wie z.B. Metall und Kunststoffe. Defekte Geräte gehören nicht in den Hausmüll. Zur fachgerechten Entsorgung sollte das Gerät an einer geeigneten Sammelstellen abgegeben werden. Wenn Ihnen keine Sammelstelle bekannt ist, sollten Sie bei der Gemeindeverwaltung nachfragen.

9. Entsorgung Batterien

Batterien beinhalten umweltgefährdende Materialien. Werfen Sie Batterien nicht in den Hausmüll, ins Feuer oder ins Wasser. Batterien sollen gesammelt, recycelt oder umweltfreundlich entsorgt werden. Senden Sie verbrauchte Batterien an die iSC GmbH, Eschenstraße 6 in D-94405 Landau. Dort wird vom Hersteller eine fachgerechte Entsorgung gewährleistet.

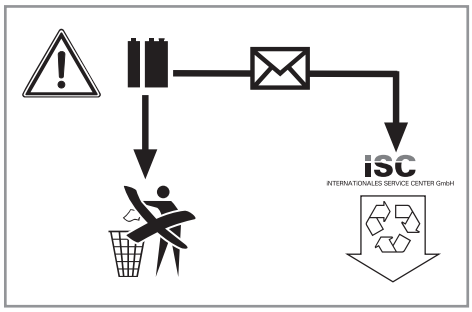

10. Schutzstufen

Schutzstufen Tabelle

Schutzstufe	8	9	10	11	12	13	14
Beleuchtungsstärke (lx)	180	500	1400	3900	10700	30000	83000

Tabelle der empfohlenen Schutzstufenverwendung für die geeigneten Schweißverfahren:

Verfahren	Stromstärke A																				
	1,5	6	10	15	30	40	60	70	100	125	150	175	200	225	250	300	350	400	450	500	600
umhüllte Elektroden	8							9		10		11		12			13		14		
MAG	8								9	10		11			12			13			14
WIG	8					9			10		11			12		13					
MIG bei Schwer-metallen	9										10		11			12		13	14		
MIG bei Leicht-metallen	10												11		12		13		14		
Kohlelicht Bogenfunk-enhobeln	10												11	12		13		14		15	
Plasma-schmelz-schneiden	9										10	11		12			13				
Mikroplasma -schweißen	4		5		6		7	8		9	10		11		12						
	1,5	6	10	15	30	40	60	70	100	125	150	175	200	225	250	300	350	400	450	500	600

Anmerkung: Die Bezeichnung “Schwermetalle” bezieht sich auf Stähle, legierte Stähle, Kupfer und seine Legierungen usw.

Nur für EU-Länder

Werfen Sie Elektrowerkzeuge nicht in den Hausmüll!

Gemäß europäischer Richtlinie 2012/19/EU über Elektro- und Elektronik-Altgeräte und Umsetzung in nationales Recht müssen verbrauchte Elektrowerkzeuge getrennt gesammelt werden und einer umweltgerechten Wiederverwertung zugeführt werden.

Recycling-Alternative zur Rücksendeaufforderung:
Der Eigentümer des Elektrogerätes ist alternativ anstelle Rücksendung zur Mitwirkung bei der sachgerechten Verwertung im Falle der Eigentumsaufgabe verpflichtet. Das Altgerät kann hierfür auch einer Rücknahmestelle überlassen werden, die eine Beseitigung im Sinne der nationalen Kreislaufwirtschafts- und Abfallgesetze durchführt. Nicht betroffen sind den Altgeräten beigefügte Zubehörteile und Hilfsmittel ohne Elektrobestandteile.

Der Nachdruck oder sonstige Vervielfältigung von Dokumentation und Begleitpapieren der Produkte, auch auszugsweise, ist nur mit ausdrücklicher Zustimmung der iSC GmbH zulässig.

Technische Änderungen vorbehalten

Garantieurkunde

Sehr geehrte Kundin, sehr geehrter Kunde,
unsere Produkte unterliegen einer strengen Qualitätskontrolle. Sollte dieses Gerät dennoch einmal nicht einwandfrei funktionieren, bedauern wir dies sehr und bitten Sie, sich an unseren Servicedienst unter der auf dieser Garantiekarte angegebenen Adresse zu wenden. Gerne stehen wir Ihnen auch telefonisch über die angegebene Servicerufnummer zur Verfügung. Für die Geltendmachung von Garantieansprüchen gilt folgendes:

1. Diese Garantiebedingungen richten sich ausschließlich an Verbraucher, d. h. natürliche Personen, die dieses Produkt weder im Rahmen ihrer gewerblichen noch anderen selbständigen Tätigkeit nutzen wollen. Diese Garantiebedingungen regeln zusätzliche Garantieleistungen, die der u. g. Hersteller zusätzlich zur gesetzlichen Gewährleistung Käufern seiner Neugeräte verspricht. Ihre gesetzlichen Gewährleistungsansprüche werden von dieser Garantie nicht berührt. Unsere Garantieleistung ist für Sie kostenlos.
2. Die Garantieleistung erstreckt sich ausschließlich auf Mängel an einem von Ihnen erworbenen neuen Gerät des u. g. Herstellers, die auf einem Material- oder Herstellungsfehler beruhen und ist nach unserer Wahl auf die Behebung solcher Mängel am Gerät oder den Austausch des Gerätes beschränkt. Bitte beachten Sie, dass unsere Geräte bestimmungsgemäß nicht für den gewerblichen, handwerklichen oder beruflichen Einsatz konstruiert wurden. Ein Garantievertrag kommt daher nicht zustande, wenn das Gerät innerhalb der Garantiezeit in Gewerbe-, Handwerks- oder Industriebetrieben verwendet wurde oder einer gleichzusetzenden Beanspruchung ausgesetzt war.
3. Von unserer Garantie ausgenommen sind:
   - Schäden am Gerät, die durch Nichtbeachtung der Montageanleitung oder aufgrund nicht fachgerechter Installation, Nichtbeachtung der Gebrauchsanleitung (wie durch z.B. Anschluss an eine falsche Netzspannung oder Stromart) oder Nichtbeachtung der Wartungs- und Sicherheitsbestimmungen oder durch Aussetzen des Geräts an anomale Umweltbedingungen oder durch mangelnde Pflege und Wartung entstanden sind.
   - Schäden am Gerät, die durch missbräuchliche oder unsachgemäße Anwendungen (wie z.B. Überlastung des Gerätes oder Verwendung von nicht zugelassenen Einsatzwerkzeugen oder Zubehör), Eindringen von Fremdkörpern in das Gerät (wie z.B. Sand, Steine oder Staub, Transportschäden), Gewaltanwendung oder Fremdeinwirkungen (wie z. B. Schäden durch Herunterfallen) entstanden sind.
   - Schäden am Gerät oder an Teilen des Geräts, die auf einen gebrauchsgemäßen, üblichen oder sonstigen natürlichen Verschleiß zurückzuführen sind.
4. Die Garantiezeit beträgt 24 Monate und beginnt mit dem Kaufdatum des Gerätes. Garantieansprüche sind vor Ablauf der Garantiezeit innerhalb von zwei Wochen, nachdem Sie den Defekt erkannt haben, geltend zu machen. Die Geltendmachung von Garantieansprüchen nach Ablauf der Garantiezeit ist ausgeschlossen. Die Reparatur oder der Austausch des Gerätes führt weder zu einer Verlängerung der Garantiezeit noch wird eine neue Garantiezeit durch diese Leistung für das Gerät oder für etwaige eingebaute Ersatzteile in Gang gesetzt. Dies gilt auch bei Einsatz eines Vor-Ort-Services.
5. Für die Geltendmachung Ihres Garantieanspruches melden Sie bitte das defekte Gerät an unter: www.isc-gmbh.info. Halten Sie bitte den Kaufbeleg oder andere Nachweise Ihres Kaufs des Neugeräts bereit. Geräte, die ohne entsprechende Nachweise oder ohne Typenschild eingesendet werden, sind von der Garantieleistung aufgrund mangelnder Zuordnungsmöglichkeit ausgeschlossen. Ist der Defekt des Gerätes von unserer Garantieleistung erfasst, erhalten Sie umgehend ein repariertes oder neues Gerät zurück.

Selbstverständlich beheben wir gegen Erstattung der Kosten auch gerne Defekte am Gerät, die vom Garantieumfang nicht oder nicht mehr erfasst sind. Dazu senden Sie das Gerät bitte an unsere Serviceadresse.
Für Verschleiß-, Verbrauchs- und Fehlteile verweisen wir auf die Einschränkungen dieser Garantie gemäß den Service-Informationen dieser Bedienungsanleitung.

iSC GmbH · Eschenstraße 6 · 94405 Landau/Isar (Deutschland)

Anl_Automatik_Schweissschirm_9_13_SPK5.indb 13 19.08.2019 08:21:57

Sehr geehrte Kundin, sehr geehrter Kunde,
um Ihnen noch mehr Service zu bieten, haben Sie die Möglichkeit auf unserem Onlineportal weitere Informationen abzurufen.

Sollten einmal Probleme oder Fragen zu Ihrem Produkt auftreten, können Sie schnell und einfach unter www.isc-gmbh.info viele Aktionen durchführen. Hier einige Beispiele:

- Ersatzteile bestellen
- Aktuelle Preisauskünfte
- Verfügbarkeiten der Ersatzteile
- Servicestellen Vorort für Benzingeräte
- Defekte Geräte anmelden
- Garantieverlängerungen (nur bei bestimmten Geräten)
- Bestellverfolgung

Wir freuen uns auf Ihren Besuch online unter www.isc-gmbh.info!

Telefon: 09951 / 95 920 00 ·Telefax: 09951/95 917 00
E-Mail: info@einhell.de · Internet: www.isc-gmbh.info
iSC GmbH · Eschenstraße 6 · 94405 Landau/Isar (Deutschland)

Περιεχόμενα

1. Υποδείξεις ασφαλείας
2. Περιγραφή της συσκευής και συμπαραδιδόμενα
3. Σωστή χρήση
4. Τεχνικά χαρακτηριστικά
5. Πριν τη θέση σε λειτουργία
6. Χειρισμός
7. Καθαρισμός, συντήρηση και παραγγελία ανταλλακτικών
8. Διάθεση στα απορρίμματα και επαναχρησιμοποίηση
9. Απόσυρση μπαταριών
10. Βαθμίδες προστασίας

Κίνδυνος! – Για τη μείωση του κινδύνου τραυματισμού διαβάστε την Οδηγία χρήσης

Anl_Automatik_Schweissschirm_9_13_SPK5.indb 16 19.08.2019 08:21:58

Κίνδυνος!
Κατά τη χρήση των συσκευών πρέπει, προς αποφυγή τραυματισμών, να τηρούνται και να λαμβάνονται ορισμένα μέτρα ασφαλείας. Διαβάστε για το λόγο αυτό προσεκτικά τις Οδηγίες χρήσης / Υποδείξεις ασφαλείας. Φυλάξτε τις καλά για να έχετε τις πληροφορίες πάντα στη διάθεσή σας. Εάν παραδώσετε τη συσκευή σε άλλα άτομα, δώστε μαζί και αυτές τις Οδηγίες χρήσης / Υποδείξεις ασφαλείας. Δεν αναλαμβάνουμε καμία ευθύνη για ατυχήματα ή βλάβες που οφείλονται σε μη τήρηση αυτών των Οδηγιών χρήσης και των Υποδείξεων ασφαλείας.

1. Υποδείξεις ασφαλείας

Κίνδυνος!
Διαβάστε όλες τις Υποδείξεις ασφαλείας και τις Οδηγίες. Εάν δεν ακολουθήσετε τις Υποδείξεις ασφαλεία και τις Οδηγίες δεν αποκλείονται ηλεκτροπληξία, πυρκαγιά και/ή σοβαροί τραυματισμοί. **Φυλάξτε προσεκτικά όλες τις Υποδείξεις ασφαλεάις και τις Οδηγίες για το μέλλον.**

Αυτή η συσκευή δεν προορίζεται για άτομα (συμπεριλαμβανομένων και παιδιών) με περιορισμένες σωματικές, αισθητικές ή πνευματικές ικανότητες ή ελλείψει πείρας ή/και ελλείψει γνώσεων, εκτός εάν επιτηρούνται από άτομο αρμόδιο για την ασφάλεια ή εάν έλαβαν οδηγίες για το πώς πρέπει να χρησιμοποιηθεί η συσκευή. Τα παιδιά να επιβλέπονται για να είναι σίγουρο πως δεν παίζουν με τη συσκευή.

- Να βεβαιώνεστε πάντα με τη βοήθεια πηγής φωτός (π.χ. αναπτήρα) πριν την αρχή της εργασίας για την καλή λειτουργία της αυτόματης ασπίδας συγκόλλησης.
- Η επιτρεπτή θερμοκρασία για τη χρήση κυμαίνεται στους -5 °C έως +55 °C. Σε περίπτωση διαφορετικής θερμοκρασίας μπορεί να ελαττωθεί η ΄πόδοση τηςσυσκευής.
- Η επιτρεπτή θερμοκρασία για την φύλαξη κυμαίνεται στους -20 °C έως +70°C .
- Συνιστούμε να χρησιμοποιείτε το κράνος συγκόλλησης 5 έτη. Η διάρκεια χρήσης εξαρτάται από διάφορους συντελεστές όπως π. χ. Χρήση, καθαρισμός, αποθήκευση και συντήρηση.
- Υλικά της ασπίδας συγκόλλησης που έρχονται σε επαφή με το δέρμα του χρήστη, δεν αποκλείεται να προκαλέσουν αλλεργίες σε ευαίσθητα άτομα.
- Πριν από κάθε χρήση να ελέγχετε την ασπίδα συγκόλλησης για ενδεχόμενα ελαττώματα και για λειτουργία της οπτικής μονάδας. Εάν η ασπίδα συγκόλλησης είναι ελαττωματική ή εάν δεν λειτουργεί η οπτική μονάδα, μην την χρησιμοποιήσετε, αλλά να την αντικαταστήσετε.
- Από εκσφενδιονισμό κατά τη συγκόλληση μπορεί να πάθει βλάβη το προστατευτικό γυαλί (2). Ενδεχομένως ελαττωματική ή γρατσουνισμένο γυαλί (2) πρέπει να αντικατασταθεί αμέσως.
- Ενδεχομένως ελαττωματικά, πολύ ακάθαρτα ή εξαρτήματα που έχουν υποστεί εκσφενδονισμό κατά τη συγκόλληση πρέπει να αντικατασταθούν αμέσως.
- Η αυτόματη ασπίδα συγκόλλησης δεν είναι κατάλληλη για προστασία κατά μηχανικής βλάβης. (π.χ. κομμάτια κατά τη λείανση ή το διαχωρισμό με τον γωνιακό λειαντήρα κλπ.)
- Η ασπίδα συγκόλλησης δεν ενδείκνυται για προστασία από κρούσεις. Σε περίπτωση μηχανικής επίδρασης μπορεί να μεταβιβαστεί η ενέργεια της κρούσης στα μάτια και στο πρόσωπο που βρίσκεται από κάτω.
- Η αυτόματη ασπίδα συγκόλλησης δεν είναι κατάλληλη για συγκόλληση με λαίηζερ!
- Να προστατεύετε την αυτόματη ασπίδα συγκόλλησης από υπερβολική θέρμανση.
- Να διατηρείτε την οπτική μονάδα (13) πάντα ελεύθερη από σκόνη και άλλες ακαθαρσίες. Αισθητήρες, ηλιακό κύτταρο (3) και παράθυρο ελέγχου (1) της οπτικής μονάδας (13) να καθαρίζονται τακτικά με χρήσηκοινών καθαριστικών παραθύρων.
- Δεν επιτρέπεονται οποιεσδήποτε τροποποιήσεις στην αυτόματη συσκευή συγκόλλησης εκτός από αυτές που περιγράφονται στις οδηγίες αυτές.
- Η συσκευή επιτρέπεται να χρησιμοποιείται μόνο από άτομα που έχουν συμπληρώσει το 16ο έτος της ηλικάις τους.
- Να χρησιμοποιείτε μόνο εξαρτήματα και ανταλλακτικά που αναφέρονται στις Οδηγίες χρήσης ή που συνιστώνται από τον κατασκευαστή.
- Εξοικειωθείτε με τις προδιαγραφές ασφαλείας για τη συγκόλληση. Προσέξτε και τις Υποδείξεις ασφαλείας της συγκολλητικής σας συσκευής.
- Εξασφαλίστε καλά αερισμένους χώρους

εργασίας ή να χρησιμοποιείτε σύστημα αναρρόφησης του δημιουργούμενιου καπνού και των τοξικών αερίων.
- Να φοράτε πάντα την ασπίδα συγκόλλησης όταν κάνετε εργασίες συγκόλληψησς. Σε περίπτωση μη χρήσης δεν αποκλείεται να υποστείτε σοβαρές βλάβες του αμφιβληστροειδούς.
- Κατά τη διάρκεια της συγκόλλησης να φοράτε πάντα προστατευτικό ρουχισμό.
- Να τηρε΄τιε πάντα τις σχετικές διατάξεις πρόληψης ατυχημάτων και τους άλλους γενικά αναγνωρισμένους κανόνες ασφαλείας. Να ακολουθείτε τις υποδείξεις στα ενημερωτικά φυλλάδια των επαγγελματικών σωματείων (VBG 7j).
- Ποτέ μη κάνετε συγκολλήσεις κοντά σε εύφλεκτα υγρά, αέρια ή άλλα εύφλεκτα υλικά.
- Ποτέ μη χρησιμοποιείτε την αυτόματη ασπίδα συγκόλλησης χωρίς προστατευτικό γυαλί (2) διότι διαφορετικά μπορεί να χαλάσει η οπτική μονάδα.
- Να προστατεύετε την οπτική μονάδα (13) και το προστατευτικό γυαλί (2) από ακαθαρσίες.
- Να αλλάζετε εγκαίρως το προστατευτικό γυαλί (2) έτσι ώστε να εργάζεστε πάντα με ασφάλεια και χωρίς να κουράζεστε.
- Δεν επιτρέπεται να καλυφθούν τμήματα του ηλιακού κύτταρου (3) ή των αιισθητήρων της οπτικής μονάδας (13).

2. Περιγραφή της συσκευής και συμπαραδιδόμενα

2.1 Περιγραφή της συσκευής (εικ. 1)

1. Παράθυρο
2. Προστατευτικό γυαλί
3. Ηλιακό κύτταρο
4. Ρυθμιστής βαθμίδων προστασίας
5. Κουμπί ασφάλισης
6. Περίβλημα
7. Ταινία πίσω
8. Ταινία επάνω
9. Κουμπί ασφάλισης για ταινία πίσω
10. Ταινία μπορστά
11. Τροχός ρύθμισης ευαισθησίας
12. Τροχός ρύθμισης χρόνου καθυστέρησης
13. Οπτική μονάδα

2.2 Συμπαραδιδόμενα

Βάσει της περιγραφής των συμπαραδιδόμενων παρακαλούμε να ελέγξετε την πληρότητα του προϊόντος. Σε περίπτωση ελλείψεων τμημάτων παρακαλούμε να αποτανθείτε εντός 5 εργάσιμων ημερών από την ημερομηνία αγοράς στο Κέντρο Σέρβις (Service Center) της εταιρείας μας ή στο κατάστημα από το οποίο αγοράσατε τη συσκευή, προσκομίζοντας την ισχύουσα απόδειξη αγοράς. Παρακαλούμε να προσέξετε τον πίνακα εγγύησης στους όρους εγγύησης στο τέλος των οδηγιών.

- Ανοίξτε τη συσκευασία και βγάλτε προσεκτικά τη συσκευή.
- Απομακρύντε τα υλικά συσκευασίας καθώς και τα συστήματα προστασίας της συσκευασίας / μεταφοράς (εάν υπάρχουν).
- Ελέγξτε εάν είναι πλήρες το περιεχόμενο.
- Ελέγξτε τη συσκευή και τα αξεσουάρ για ενδεχόμενες ζημιές από τη μεταφορά.
- Φυλάξτε τη συσκευασία αν γίνεται μέχρι την πάροδο της προθεσμάις της εγγύησης.

Κίνδυνος!

Η συσκευή και τα υλικά συσκευασίας δεν είναι παιχνίδια! Τα παιδιά δεν επιτρέπεται να παίζουν με πλαστικές σακούλες, πλαστικές μεμβράνες και μικροαντικείμενα! Υφίσταται κίνδυνος κατάποσης και ασφυξίας!

- Αυτόματη ασπίδα συγκόλλησης
- Ανταλλακτικό προστατευτικό γυαλί
- Πρωτότυπες Οδηγίες χρήσης

3. Σωστή χρήση

Η αυτόματη ασπίδα συγκόλλησης με χειροκίνητη ρύθμιση βαθμίδας προστασίας προορίζεται για την προστασία των ματιών από το φωτεινό τόξο που σχηματίζεται στις ακόλουθες εργασίες συγκόλλησης: Συγκόλληση με περιβαλλόμενα ηλεκτρόδια, συγκόλληση MIG/MAG, συγκόλληση WIG, κοπή πλάσματος, συγκόλληση πλάσματος.

Προσοχή!

Η αυτόματη ασπίδα συγκόλλησης δεν είναι κατάλληλη για συγκόλληση με λαίηζερ!

Η μηχανή επιτρέπεται να χρησιμοποιηθεί μόνο για τον σκοπό για τον οποίο προορίζεται. Κάθε πέραν τούτου χρήση δεν ανταποκρίενται στο σκοπό για τον οποίο προορίζεται. Για βλάβες

που οφείλονται σε παρόμοια χρήση ή για τραυματισμούς παντός είδους ευθύνεται ο χρήστης/χειριστής και όχι ο κατασκευαστής.

Παρακαλούμε να προσέξετε πως οι συσκευές μας δεν προορίζονται και δεν έχουν κατασκευαστεί για επαγγελματική, βιοτεχνική ή βιομηχανική χρήση. Δεν αναλαμβάνουμε εγγύηση σε περίπτωση κατά την οποία η συσκευή χρησιμοποιήθηκε σε συνεργεία, βιοτεχνίες ή στη βιομηχανία ή σε εργασίες παρόμοιες με αυτές.

4. Τεχνικά χαρακτηριστικά

Αυτόματο προστατευτικό φίλτρο συγκόλλησης με χειροκίνητη ρύθμιση της βαθμίδας προστασίας.

Αριθμός ελέγχου: .4/9-13 Einhell 1/2/1/1/379 CE
Φωτεινή βαθμίδα: .....Βαθμίδα προστασίας 4
Σκοτεινή βαθμίδα (βλέπε πίνακα 10.1):
..... Βαθμ΄δια προστασίας 9-13 (ρυθμίζεται)
Χρόνος μεταγωγής από φωτεινό σε σκοτεινή βαθμίδα: 1/30000s
Ευαισθησία ..... αδιαβλάθμητη ρύθμιση
Χρόνος μεταγωγής σκοτεινό σε φωτεινό (αδιαβάθμητη ρύθμιση):
..... 0,25-0,35s (ρύθμιση σύντομης διάρκειας)
.....0,5-0,8s (ρύθμιση μακράς διάρκειας)
Οπτική κλάση. 1
Κλάση διάχυσης φωτός. 2
Κλάση ομοιογένειας: 1
Εξάρτηση από τη γωνία: 1
Μέγεθος παράθυρου: .....98 x 43mm
Τροφοδσία ενέργειας. 2x CR2430
Μηχανική ανθεκτικότητα του προστατευτικού γυαλιού: ....S (μεγάλη μηχανική ανθεκτικότητα)
Βάρος: 450g

Εξηγήσεις για τη σήμανση: 4/9-13 EINHELL 1/2/1/1/ 379CE
4 = ακέραιη κατάσταση,
9-13 = σκοτεινιασμένη κατάσταση,
EINHELL = ταυτοποίηση κατασκευαστή
1 = οπτική κατηγορία, 2 = κατηγορία διάχυσης φωτός,
1 = κατηγορία ομογένειας, 1 = γωνιακή εξάρτηση,
379 = είδος ελέγχου

Κράνος: EINHELL 175 F CE
EINHELL = ταυτοποίηση κατασκευαστή
175 = είδος ελέγχου
F = 45m/s χαμηλή ενέργεια κρούσης

Προστατευτικό γυαλί EINHELL B CE
EINHELL = ταυτοποίηση κατασκευαστή
B = 120m/s μέση επίδραση ενέργειας

Παράθυρο: EINHELL F CE
EINHELL = ταυτοποίηση κατασκευαστή
F = 45m/s χαμηλή επίδραση ενέργειας

5. Πριν τη θέση σε λειτουργία

- Αφαιρέστε τις προστατευτικές μεμβράνες από το προστατευτικό γυαλί (εικ. 1/αρ. 2) και από την εσωτερική πλευρά του παράθυρου (εικ. 1/αρ. 1).
- Ελέγξτε το προστατευτικό γυαλί και το παράθυρο (εικ. 1/αρ. 1,2) για ρωγμές, γρατσουνιές και άλλες βλάβες.
- Βεβαιωθείτε με τη βοήθεια πηγής φωτός (π.χ. αναπτήρα) πριν την αρχή της εργασίας για την καλή λειτουργία της αυτόματης ασπίδας συγκόλλησης.

6. Χειρισμός

6.1 Ρύθμιση της περιμέτρου του κφαλιού
(εικ. 2)
Για πιο στενή εφαρμογή της πίσω ταινίας (αρ. 7) στρίψτε το κουμπί ασφάλισης για την ταινία πίσω (αρ. 9) δεξιόστροφα.
Για πιο φαρδιά εφαρμογή της πίσω ταινίας (αρ. 7) πιέστε το κουμπί ασφάλισης για την ταινία πίσω (αρ. 9) προς τα κάτω και στρίψτε το αριστερόστροφα.

7.2 Ρύθμιση της γωνίας κλίσης και της απόστασης του παράθυρου (εικ. 3-4)
Χαλαρώστε με μερικές στροφές τις δύο βίδες ασφάλισης (αρ. 5) αριστερά και δεξιά στην ασπίδα συγκόλλησης. Τώρα μπορείτε να ρυθμίσετε τη γωνία κλίσης της ασπίδας συγκόλλησης στην κατεβασμένη θέση με μετατόπιση των πλαστικών πείρων στις ανάλογες εσοχές.

Εικ. 3:
Θέση A: χαμηλά
Θέση B: μεσαία θέση

Θέση C: ψηλά
Εκτός αυτού μπορείτε με τράβηγμα της ασπίδας συγκόλλησης προς τα εμπρός ή προς τα π΄σιω να ρυθμίσετε την απόσταση του προσώπου προς το παράθυρο σε 3 βαθμίδες.

Εικ. 4:
Θέση D: μεγάλη απόσταση
Θέση E: μεσαία απόσταση
Θέση F: μικρή απόσταση

Αφού επιλέξετε την για σας ιδανική ρύθμιση, ξανασφίξτε τα δύο κουμπιά ασφάλισης (5).

6.3 Ρύθμιση του ύψους του κεφαλιού (εικ. 5)

Το ύψος του κεφαλιού μπορεί να ρυθμιστεί με μετατόπιση του πλαστικού πείρου στην επάνω ταινία της κεφαλής (8).

6.4 Ρύθμιση της ευαισθησίας (εικ. 6)

Με τον τροχό ρύθμισης της ευαισθησίας (11) μπορεί να ρυθμιστεί η ευαισθησία κατά την ενεργοποίηση της αυτόματης ασπίδας συγκόλλησης. Αυτό μπορεί να σας βοηθήσει σε περιπτώσεις διαφορετικών συνθηκών φωτεινότητας.

6.5 Ρύθμιση του χρόνου καθυστέρησης όταν υπάρχει καλύτερος φωτισμός (εικ. 6)

Με τον τροχό ρύθμισης του χρόνου καθυστέρησης (12) μπορείτε να προσαρμόσετε τον χρόνο καθυστέρησης σε περισσότερο φως. Αυτή η λειτουργία προορίζεται για ρύθμιση της ασίδας συγκόλλησης όταν το κατεργαζόμενο αντυικείμενο πυρακτώνεται.

6.6 Ρύθμιση της βαθμίδας προστασίας (εικ. 1)

Με τον ρυθμιστή βαθμίδας προστασίας (4) μπορείτε να προσαρμόσετε την βαθμίδα προστασίας στην μέθοδο συγκόλλησης και το χρησιμοποιούμενο ρεύμα συγκόλλησης. Στο εδάφιο 10 θα βρείτε έναν πίνακα με τις συνιστώμενες τιμές (10.2).

7. Καθαρισμός, συντήρηση και παραγγελία ανταλλακτικών

7.1 Καθαρισμός

- Να κρατάτε την αυτόματη ασπίδα συγκόλλησης όσο πιο ελεύθερα από σκόνη και ακαθαρσίες γίνεται. Να καθαρίζετε τη συσκευή τρίβοντας με ένα καθαρό πανί ή να χρησιμοποιείτε ένα ελαφρά νωπό πανί και λίγο μαλακό σαπούνι. Μη χρησιμοποιείτε καθαριστικά ή διαλύτες, γιατί δεν αποκλείεται να καταστρέψουν την επιφάνεια της συσκευής.
- Συνιστούμε να καθαρίζετε τη συσκευή αμέσως μετά από κάθε χρήση.
- Προσέξτε να μην περάσει νερό στο εσωτερικό της συσκευής.

7.2 Καθαρισμός του καλύμματος από ύφασμα στην μπροστιή ταινία του κεφαλιού (εικ. 6)

Μπορείτε να αφαιρέσετε την μπροστινή ταινία κεφαλιού (αρ. 10) για καθαρισμό. Λασκάρετε τα δύο κουμπιά ασφάλισης, βγάλτε τα από τις εσοχές και αφαιρέστε την ταινία όπως φαίενται στην εικόνα. Μπορείτε να καθαρίσετε την μπροστινή ταινία κεφαλιού (αρ. 10) με λίγο μαλακό σαπούνι σε τρεχούμενο νερό.

7.3 Συντήρηση

Να παραδίδετε ακάθαρτα υλικά εργασιών συντήρησης και αναλώσιμα υλικά στα για το σκοπό αυτό λειτουργούντα κέντρα συλλογής.

7.4 Αλλαγή του προστατευτικού γυαλιού

(εικ. 8-9/αρ. 2)
Κάτω από το προστατευτικό γυαλί βρίσκεται μία εσοχή για πιάσιμο του προστατευτικού γυαλιού. Πιάστε εκεί και αφαιρέστε το προστατευτικό γυαλί (αρ. 2) προς τα εμπρός.

Για την τοποθέτηση του νέου προστατευτικού γυαλιού, συμπιέστε το και πιέστε το ώστε να εφαρμοστεί π΄σιω από τους τέσσερις πείρους συγκράτησης (αρ. G).

Το προστατευτικό γυαλί αποτεέίται από εύκαμπτο υλικό και μπορεί εύκολα να λυγιστεί. Πρέπει όμως να αποφεύγεται το τσάκισμά του.

7.5 Αποθήκευση
Να φυλάγετε τη συσκευή σε στεγνό χώρο, μακριά από μη αρμόδια άτομα. Η επιτρεπόμενη θερμοκρασία αποθήκευσης κυμαίνεται από -20 °C έως +70°C

7.6 Παραγγελία ανταλλακτικών και αξεσουάρ:
Κατά την παραγγελία ανταλλακτικών να αναφέρετε τα εξής:
- Τύπος της συσκευής
- Αριθμός είδους της συσκευής
- Αριθμός ταύτισης της συσκευής
- Αριθμός ανταλλακτικού

Θα βρείτε τις ισχύουσες τιμές και πληροφορίες στην ιστοσελίδα www.isc-gmbh.info

Συμβουλή! Για ένα καλό αποτέλεσμα της εργασίας σας σάς συνιστούμε αξεσουάρ ανώτερης ποιότητας της kwb !
www.kwb.eu
welcome@kwb.eu

8. Διάθεση στα απορρίμματα και επαναχρησιμοποίηση

Η συσκευή βρίσκεται σε μία συσκευασία προς αποφυγή ζημιών κατά τη μεταφορά Αυτή η συσκευασία αποτελείται από πρώτες ύλες και έτσι μπορεί να επαναχρησιμοποιηθεί ή να ανακυκλωθεί. Η συσκευή και τα εξαρτήματά της αποτελούνται από διάφορα υλικά, όπως π.χ. μέταλλο και πλαστικά υλικά. Δεν επιτρέπεται η απόρριψη ελαττωματικών συσκευών στα οικιακά απορρίμματα. Σωστή απόρριψη είναι η παράδοση σε κατάλληλα κέντρα συλλογής μεταχειρισμένων συσκευών. Εάν δεν γνωρίζετε πού βρίσκεται παρόμοιο κέντρο συλλογής μεταχειρισμένων συσκευών, ρωτήστε στη διοίκηση της κοινότητάς σας.

9. Απόσυρση μπαταριών

Οι μπαταρίες περιέχουν υλικά επιβλαβή για το περιβάλλον. Μη πετάτε τις μπαταρίες στα οικιακά απορρίμματα, στη φωτιά ή στο νερό. Οι μπαταρίες να συλλέγονται, να ανακυκλώνονται ή να διατίθενται σε τρόπο φιλικό για το περιβάλλον. Στείλτε τις μεταχειρισμένες μπαταρίες στην εταιρία iSC GmbH, Eschenstraße 6, D-94405 Landau. Εκεί εξασφαλίζει ο κατασκευαστής την σωστή απόσυρσή τους.

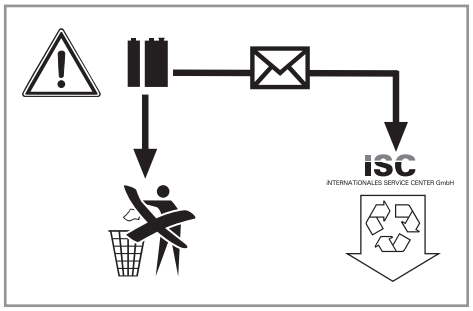

10. Βαθμίδες προστασίας

Πίνακας βαθμίδων προστασίας

Βαθμίδα προστασίας	8	9	10	11	12	13	14
Φωτισμός (lx)	180	500	1400	3900	10700	30000	83000

Πίνακας συνιστώμενων βαθμίδων προστασίας για τις κατάλληλες μεθόδους συγκόλλησης:

	Ισχύς ρεύματος A																				
	1,5	**6**	**10**	**15**	**30**	**40**	**60**	**70**	**100**	**125**	**150**	**175**	**200**	**225**	**250**	**300**	**350**	**400**	**450**	**500**	**600**
Επικαλυμμένα ηλεκτρόδια	8							9		10		11		12			13			14	
MAG	8								9	10		11			12				13		14
WIG	8					9			10		11			12		13					
MIG για βαριά μέταλλα	9										10		11			12		13		14	
MIG για ελαφρά μέταλλα	10												11		12		13		14		
Φωτεινό τόξο	10												11		12		13		14		15
Κοπή πλάσματος	9										10	11		12			13				
Συγκόλληση πλάσματος	4		5		6		7		8	9		10		11		12					
	1,5	**6**	**10**	**15**	**30**	**40**	**60**	**70**	**100**	**125**	**150**	**175**	**200**	**225**	**250**	**300**	**350**	**400**	**450**	**500**	**600**

Σημείωση: Ο χαρακτηρισμός „βαριά μέταλλα“ αναφέρεται σε χάλυβες, κράματα χαλύβων, χαλκό και κράματά του κλπ.

Μόνο για κράτη-μέλη της Ε.Ε.

Μη πετάτε τις ηλεκτρικές συσκευές στα οικιακάαπορρίμματα!

Σύμφωνα με την ευρωπαϊκή Οδηγία 2012/19/ΕΚ για απόβλητα ειδών ηλεκτρικού και ηλεκτρονικού εξοπλισμού και την ενσωμάτωσή της σε εθνικό δίκαιο, πρέπει η παλιές ηλεκτρικές συσκευές να συγκεντρώνονται και να παραδίδονται για ανακύκλωση φιλική για το περιβάλλον.

Εναλλακτική λύση ανακύκλωσης αντί για επιστροφή
Ο ιδιοκτήτης της ηλεκτρικής συσκευής υποχρεούται αντί της επιστροφής να συμβάλει στη σωστή ανακύκλωση σε περίπτωση που δεν συνεχίζει να χρησιμοποιεί τη συσκευή. Η παλιά συσκευή μπορεί να παραχωρηθεί σε κέντρο επιστροφής ηλεκτρικών συσκευών με την έννοια των εθνικών νόμων ανακύκλωσης και διαχείρισης αποβλήτων. Δεν συμπεριλαμβάνονται τα τμήματα παλιών συσκευών και τα βοηθητικά στοιχεία χωρίς ηλεκτρικά εξαρτήματα.

Η ανατύπωση ή οποιασδήποτε άλλης μορφής αναπαραγωγή της τεκμηρίωσης ή άλλων δικαιολογητικών που αναφέρονται στα προϊόντα, ακόμη και αποσπασματικά, επιτρέπεται μόνο με ρητή συγκατάθεση της iSC GmbH.

Με επιφύλαξη τεχνικών τροποποιήσεων

Εγγύηση

Αξιότιμη πελάτισα, αξιότιμε πελάτη,
τα προϊόντα μας υπόκεινται σε αυστηρό έλεγχο ποιότητας. Εάν η συσκευή αυτή παρ΄όλα αυτά κάποτε δεν λειτουργήσει άψογα, λυπούμαστε πολύ και σας παρακαλούμε να αποτανθείτε προς το τμήμα μας εξυπηρέτησης πελατών στην διεύθυνση που αναφέρεται στην κάρτα αυτή. Ευχαρίστως είμαστε και τηλεφωνικά στη διάθεσή σας στον αριθμό σέρβις που αναφέρεται στην κάρτα εγγύησης.
Για την αξίωση της εγγύησης ισχύουν τα εξής:

1. Αυτοί οι όροι εγγύησης ισχύουν μόνο για καταναλωτές, δηλ. για φυσικά πρόσωπα που δεν χρησιμοποιούν το προϊόν αυτό ούτε για επαγγελματικούς σκοπούς ούτε για άλλη ανεξάρτητη απασχόληση. Αυτοί οι όροι εγγύησης ρυθμίζουν πρόσθετες παροχές εγγύησης που υπόσχεται ο πιο κάτω κατασκευαστής πέραν της νόμιμης εγγύησης στους αγοραστές των νέων συσκευών του. Δεν θίγονται από την εγγύηση αυτή οι νόμιμες αξιώσεις σας εγγύησης. Η εγγύησή μας σας παρέχεται δωρεάν.
2. Η εγγύηση επεκτείνεται αποκλειστικά και μόνο σε ελαττώματα σε μία συσκευή του πιο κάτω κατασκευαστή και που αφορούν ελαττώματα υλικού ή κατασκευής και περιορίζεται ατά την κρίση μας στην αποκατάσταση αυτών των ελαττωμάτων της συσκευής ή στην αντικατάστασή της. Παρακαλούμε να προσέξετε πως οι συσκευές μας δεν προορίζονται για επαγγελματική, βιοτεχνική ή βιομηχανική χρήση. Για το λόγο αυτό δεν συνάπτεται σύμβαση εγγύησης σε περίπτωση κατά την οποία η συσκευή χρησιμοποιήθηκε κατά τη διάρκεια της εγγύησης σε βιομηχανικές ή βιοτεχνικές επιχειρήσεις ή εάν εκτέθηκε σε παρόμοια εντατική χρήση.
3. Από την εγγύησή μας εξαιρούνται τα εξής:
   - Βλάβες της συσκευής που οφείλονται σε μη τήρηση των οδηγιών συναρμολόγησης ή σε όχι σωστή εγκατάσταση, μη τήρηση των οδηγιών χρήσης (όπως π.χ. σύνδεση σε εσφαλμένη τάση ή σε λάθος είδος ρεύματος) ή σε μη τήρηση των όρων συντήρησης και ασφαλείας ή σε περίπτωση έκθεσης της συσκευής σε ασυνήθιστες καιρικές συνθήκες ή σε έλλειψη φροντίδας και συντήρησης.
   - Βλάβες της συσκευής που οφείλονται σε καταχρηστική ή εσφαλμένη χρήση (όπως π.χ. υπερφόρτωση της συσκευής ή χρήση μη εγκεκριμένων εργαλείων ή αξεσουάρ), σε είσοδο ξένων αντικειμένων στη συσκευή (όπως π.χ. άμμος, πέτρες ή σκόνη, βλάβες μεταφοράς), άσκηση βίας ή ξένη επέμβαση (όπως π. χ. βλάβη από πτώση).
   - Βλάβες της συσκευής ή τμημάτων της συσκευής που οφείλονται σε συνήθη ή φυσική φθορά.
4. Η διάρκεια της εγγύησης ανέρχεται σε 24 μήνες και αρχίζει από την ημερομηνία της αγοράς της συσκευής. Οι αξιώσεις εγγύησης πρέπει να εγερθούν πριν τη λήξη της διάρκειας της εγγύησης εντός δύο εβδομάδων από την διαπίστωση του ελαττώματος. Αποκλείονται αξιώσεις εγγύησης μετά την πάροδο της διάρκειας της εγγύησης. Η επισκευή ή η αντικατάσταση δεν συνεπάγεται την επέκταση της διάρκειας της εγγύησης ούτε την νέα έναρξη της διάρκειας της εγγύησης για τη συσκευή ή για ενδεχομένως χρησιμοποιηθέντα νέα ανταλλακτικά. Αυτό ισχύει και στην περίπτωση σέρβις επί τόπου.
5. Για την αξίωση της εγγύησης παρακαλούμε να δηλώσετε την ελαττωματική σας συσκευή στο: www.isc-gmbh.info. Να έχετε μαζί σας την απόδειξη της νέας συσκευής. Οι συσκευές που αποστέλλονται χωρίς αποδείξεις και χωρίς πινακίδα στοιχείων, αποκλείονται από την εγγύηση λόγω μη δυνατότητας ταξινόμησης. Εάν το ελάττωμα καλύπτεται από την εγγύηση, θα σας επιστραφεί αμέσως είτε η επισκευασμένη συσκευή είτε μία καινούργια συσκευή.

Ευχαρίστως επισκευάζουμε ελαττώματα της συσκευής έναντι πληρωμής, εάν τα ελαττώματα αυτά δεν καλύπτονται από την εγγύηση. Για το σκοπό αυτό παρακαλούμε να στείλετε τη συσκευή στη διεύθυνση του σέρβις μας.

Για αναλώσιμα και σε περίπτωση που λείπουν εξαρτήματα παραπέμπουμε στους περιορισμούς αυτής της εγγύησης σύμφωνα με τους πληροφορίες σέρβις αυτών των οδηγιών χρήσης.

İçindekiler

1. Güvenlik uyarıları
2. Alet açıklaması ve sevkiyatın içeriği
3. Kullanım amacına uygun kullanım
4. Teknik özellkler
5. Çalıştırmadan önce
6. Kullanma
7. Temizleme, Bakım ve Yedek Parça Siparişi
8. Bertaraf etme ve geri kazanım
9. Pillerin bertaraf edilmesi
10. Koruma kademeleri

Anl_Automatik_Schweissschirm_9_13_SPK5.indb 25 19.08.2019 08:21:59

Tehlike! - Yaralanma riskini azaltmak için Kullanma Talimatını okuyunuz

Anl_Automatik_Schweissschirm_9_13_SPK5.indb 26 19.08.2019 08:21:59

Tehlike!
Yaralanmaları ve hasarları önlemek için aletlerin kullanımında bazı iş güvenliği önlemlerinin alınması gereklidir. Bu nedenle Kullanma Talimatını / Güvenlik Uyarılarını dikkatlice okuyun. İçerdiği bilgilere her zaman ulaşabilmek için kullanma talimatını iyi bir yerde saklayın. Aleti kullanmak için başka kişilere verdiğinizde bu Kullanma Talimatını / Güvenlik Uyarılarını da birlikte verin. Firmamız, kullanma talimatına riayet etmemekten kaynaklanan iş kazaları ve hasarlardan herhangi bir sorumluluk üstlenmez.

1. Güvenlik uyarıları

Tehlike!
Tüm güvenlik bilgileri ve talimatları okuyunuz. Güvenlik bilgileri ve talimatlarda belirtilen direktiflere aykırı hareket edilmesi sonucunda elektrik çarpması, yangın ve/veya ağır yaralanmalar meydana gelebilir. **Gelecekte kullanmak üzere tüm güvenlik bilgileri ve talimatları saklayın.**

Bu cihazın kısıtlı fiziksel, sensörik veya zihinsel özelliklere kişiler veya tecrübesiz ve/veya gerekli bilgiye sahip olmayan kişiler (çocuklar dahil) tarafından kullanılması yasaktır. Bu kişilerin ancak, kendi güvenlikleri için tayin edilmiş görevliler tarafından gözetim altında tutulduğunda veya bu kişiler tarafından cihazı nasıl kullanacaklarına dair bilgi verildiğinde cihazı kullanmalarına izin verilmiştir. Cihaz ile oynamalarını önlemek için çocuklar cihazı kullanırken gözetim altında tutulmalıdır.

- Kaynak çalışmasına başlamadan önce daima parlak bir ışık kaynağı (örneğin çakmak) ile otomatik kaynak makinesinin düzgün çalışıp çalışmadığını kontrol edin.
- Aletin izin verilen çalışma ortamı sıcaklığı -5 °C ile +55 °C arasındadır. Bu sıcaklık değerlerinden farklı bir ortamlarda çalışılması durumunda aletin fonksiyonu kısıtlanabilir.
- Aletin izin verilen saklama ortamı sıcaklığı -20 °C ile +70 °C arasındadır.
- Kaynak maskesini 5 yıl boyunca kullanmanızı tavsiye ederiz. Kullanım süresi örneğin kullanım, temizleme, saklama ve bakım gibi çeşitli faktörlere bağlıdır.
- Kaynak maskesinin kullanıcının cildi ile temas eden parçaları hassas insanlarda alerjik reaksiyonların oluşmasına sebep olabilir.
- Her kullanım öncesinde kaynak maskesinin, hasarlı ve görsel ünite fonksiyonunun normal olup olmadığını kontrol edin. Maske hasarlı olduğunda veya görsel ünite fonksiyonu tam normal şekilde çalışmadığında maskeyi kullanmayın ve değiştirin.
- Kaynak işlemi esnasında etrafa saçılan kızgın çapaklar nedeniyle koruma camı (2) zarar görebilir. Hasarlı veya çizilmiş olan koruma camını (2) derhal değiştirin.
- Aletin hasarlı ve/veya aşırı derecede kirlenmiş olan parçalarının derhal değiştirilmesi gerekir.
- Otomatik kaynak maskesi mekanik hasarlara karşı koruma sağlayan bir tertibat değildir. (örneğin taşlama çalışmalarında veya avuç taşlama ile yapılan kesim çalışmalarında etrafa saçılan çapaklar)
- Kaynak maskesi darbelere karşı koruma için uygun değildir. Mekanik darbe etkisi altında oluşan darbe enerjisi maske altındaki göz ve yüz bölgesine aktarılabilir.
- Otomatik kaynak maskesi lazer kaynağı ile yapılan kaynak işleri için uygun değildir!
- Otomatik kaynak maskesini aşırı ısıya karşı koruyun.
- Optik üniteyi (13) toz veya diğer kirlenmelere karşı koruyun. Optik ünitenin (13) sensör, güneş paneli (3) ve penceresini (1) düzenli olarak sıradan pencere temizleme malzemeleri kullanarak temizleyin.
- Otomatik kaynak maskesi üzerinde bu Kullanma Talimatında açıklananlardan başka herhangi bir değişiklik yapılması yasaktır.
- Aletin sadece 16ncı yaşını doldurmuş kişiler tarafından kullanılmasına izin verilmiştir.
- Sadece bu Kullanma Talimatında açıklanan veya üretici firma tarafından kullanımına izin verilen ve tavsiye edilen aksesuar ve yedek parça kullanın.
- Kaynak çalışması için geçerli güvenlik yönetmelikleri hakkında bilgi edinin. Ayrıca kullandığınız kaynak makinesinin üreticisi tarafından açıklanan güvenlik uyarılarını da dikkate alınız.
- Kaynak çalışmasının yapıldığı ortamın iyi şekilde havalandırılmasını ve/veya kaynak çalışması esnasında oluşan duman ve zehirli gazların aspirasyon sistemi ile dışarıya defedilmesini sağlayın.
- Otomatik kaynak maskesini kaynak çalışmasında daima takın. Kaynak maskesi takmadığınızda ağır göz hasarları meydana gelebilir.
- Kaynak çalışması esnasında daima koruyucu iş elbisesi giyin.

- Geçerli olan iş kazaları önleme yönetmelikleri ve diğer genel iş güvenliği yönetmeliklerine riayet edilecektir. Meslek odalarının ilgili broşürlerine dikkat edin (VBG 7j).
- Kesinlikle yanıcı sıvı, gaz veya diğer kolay alevlenebilir malzemelerin yakınında kaynak yapmayın.
- Otomatik kaynak maskesini kesinlikle koruma camı (2) olmadan kullanmayın, aksi takdirde optik ünite zarar görebilir.
- Optik ünite (13) ve koruma camı (2) maskeyi kirlenmeye karşı korur.
- İyi bir görüş sağlama ve yorulmadan çalışmak için koruma camının (2) zamanında değiştirilmesi gerekir.
- Optik ünitedeki (13) güneş paneli (3) veya sensörlerin üzerinin kapanması yasaktır.

2. Alet açıklaması ve sevkiyatın içeriği

2.1 Alet açıklaması (Şekil 1)

1. Görme penceresi
2. Koruma camı
3. Güneş paneli
4. Koruma kademesi regülatörü
5. Sabitleme düğmesi
6. Gövde
7. Arka kafa bandı
8. Üst kafa bandı
9. Arka kafa bandı sabitleme düğmesi
10. Ön kafa bandı
11. Hassaslık ayar düğmesi
12. Gecikme süresi ayar düğmesi
13. Optik ünite

2.2 Sevkiyatın içeriği

Satın almış olduğunuz ürünün eksik parçası olup olmadığını sevkiyatın içeriği listesi ile kontrol edin. Herhangi bir parçanın eksik olması durumunda ürünü satın aldıktan sonra en geç 5 iş günü içinde geçerli fiş veya faturayı ibraz ederek servis merkezine veya aleti satın aldığınız mağazaya başvurun. Bu konuda kullanma talimatının sonunda bulunan servis bilgilerindeki garanti hizmetleri tablosunu dikkate alınız.

- Ambalajı açın ve aleti dikkatlice ambalajın içinden çıkarın.
- Ambalaj malzemelerini ve ambalaj ve transport emniyetlerini sökün (bulunması halinde).
- Ambalaj içindeki parçaların eksik olup olmadığını kontrol edin.
- Alet ve aksesuar parçalarının transport esnasında hasar görüp görmediğini kontrol edin.
- Garanti süresi doluncaya kadar mümkün olduğunda ambalaj malzemelerini saklayın.

Tehlike!
Alet ve ambalaj malzemeleri oyuncak değildir! Çocukların plastik poşet, folyo ve küçük parçalar ile oynaması yasaktır! Çocukların küçük parçaları yutma ve poşetler nedeniyle boğulma tehlikesi vardır!

- Otomatik kaynak maskesi
- Yedek koruma camı
- Orijinal Kullanma Talimatı

3. Kullanım amacına uygun kullanım

Elden ayarlanabilir koruma kademesine sahip otomatik kaynak maskesi aşağıda açıklanan kaynak çalışmalarında oluşan ark ışığına karşı gözlerin korunmasını sağlar: Örtülü elektrotlar ile yapılan kaynaklar, MIG/MAG kaynağı, WIG kaynağı, plazma kaynağı, mikro plazma kaynağı.

Dikkat!
Otomatik kaynak maskesi lazer kaynağı için uygun değildir!

Makine yalnızca kullanım amacına göre kullanılacaktır. Kullanım amacının dışındaki tüm kullanımlar makinenin kullanılması için uygun değildir. Bu tür kullanım amacı dışındaki kullanımlardan kaynaklanan hasar ve yaralanmalarda, yalnızca kullanıcı/işletici sorumlu olup üretici firma sorumlu tutulamaz.

Lütfen cihazlarımızın ticari, zanaatkarlar veya endüstriyel kullanım için uygun olmadığını ve bu kullanımlar için tasarlanmadığını dikkate alın. Aletin ticari, zanaatkarlar veya endüstriyel veya benzer kullanımlarda kullanılmasından kaynaklanan hasarlar garanti kapsamına dahil değildir.

4. Teknik özellkler

Elden ayarlanabilir koruma kademesine sahip otomatik kaynak maskesi filtresi

Test No.:.....4/9-13 Einhell 1/2/1/1/379 CE
Aydınlık kademesi: .....Koruma kademesi 4
Karartma kademesi (bkz. Tablo 10.1):
.....Koruma kademesi 9 - 13 (ayarlanabilir)
Aydınlık konumdan karartmaya geçiş süresi:.....
.....1/30000sn
Karartma hassaslığı: .....
.....kademesiz olarak ayarlanabilir
Karartılmış konumdan aydınlık duruma geçiş süresi (kademesiz olarak ayarlanabilir):
..... 0,25 – 0,35sn („kısa“ ayar)
.....0,5 – 0,8sn („uzun“ ayar)
Optik sınıf:..... 1
Işık yayılma sınıfı:..... 2
Homojenlik sınıfı:..... 1
Açı bağımlılığı:..... 1
Görüş alanı:.....98 x 43mm
Güç kaynağı:..... 2x CR2430
Görme penceresinin mekanik sertliği:
..... S (Yükseltilmiş mekanik sertlik)
Ağırlık:..... 450g

İşaretleme açıklaması: 4/9-13 EINHELL 1/2/1/1/ 379CE
4 = aydınlık durum,
9-13 = karartılmış durumu,
EINHELL = Üretici tanımı
1 = Optik sınıf, 2 = Işık yayma sınıfı,
1 = Homojenlik sınıfı, 1 = Açı bağımlılığı,
379 = Test standardı

Maske: EINHELL 175 F CE
EINHELL = Üretici tanımı
175 = Test standardı
F = 45m/s düşük çarpma enerjisi

Korum camı: EINHELL B CE
EINHELL = Üretici tanımı
B = 120m/s orta enerji etkisi

Görme penceresi: EINHELL F CE
EINHELL = Üretici tanımı
F = 45m/s düşük enerji etkisi

5. Çalıştırmadan önce

- Koruma camı (Şekil 1/Poz. 2) üzerindeki ve görme penceresinin (Şekil 1/Poz. 1) iç tarafındaki koruma folyosunu çıkarın.
- Koruma camı ve görme penceresi (Şekil 1 / Poz. 1; 2) üzerinde çatlak, çizik veya diğer hasar olup olmadığını kontrol edin.
- Kaynak çalışmasına başlamadan önce daima parlak bir ışık kaynağı (örneğin çakmak) ile otomatik kaynak makinesinin düzgün çalışıp çalışmadığını kontrol edin.

6. Kullanma

6.1 Kafa bandının ayarlanması (Şekil 2)
Arka kafa bandını (Poz. 7) daha dar ayarlamak için arka kafa bandı sabitleme düğmesini (Poz. 9) saat yelkovan yönünde döndürün.
Arka kafa bandını (Poz. 7) daha geniş ayarlamak için arka kafa bandı sabitleme düğmesini (Poz. 9) aşağıya bastırın ve saat yelkovan yönünün tersine döndürün.

6.2 Eğim açısının ve görme penceresine olan mesafenin ayarlanması (Şekil 3-4)
Otomatik kaynak maskesinin sol ve sağındaki her iki sabitleme düğmesini (Poz. 5) birkaç tur açın. Böylece kaynak maskesinin aşağıya inmiş pozisyondaki eğim açısını plastik pimleri ilgili deliklere takarak ayarlayabilirsiniz.

Şekil 3:
Pozisyon A: Derin ayar
Pozisyon B: Orta ayar
Pozisyon C: Yüksek ayar

Ayrıca kaynak maskesini öne ve geriye çekerek yüzünüz ile görme camı arasındaki mesafeyi 3 değişik kademede ayarlayabilirsiniz.

Şekil 4:
Pozisyon D: Yüksek mesafe
Pozisyon E: Orta mesafe
Pozisyon F: Düşük mesafe

İdeal ayarı seçtikten sonra her iki sabitleme düğmesini (5) tekrar sıkın.

6.3 Kafa yüksekliğinin ayarlanması (Şekil 5)
Kafa yüksekliği üst kafa bandındaki (8) plastik pimlerin yeri değiştirilerek ayarlanabilir.

6.4 Hassaslık ayarı (Şekil 6)
Hassaslık ayar düğmesi (11) ile otomatik kaynak makinesinin çalıştırılması esnasında devreye girecek ışık hassaslığı ayarlanabilir. Değişken ışık şartlarında bu ayarlama faydalı olabilir.

6.5 Aydınlatma esnasındaki gecikme süresinin ayarlanması (Şekil 6)
Gecikme süresi ayar düğmesi (12) ile aydınlatma esnasındaki gecikme süresini ayarlayabilirsiniz. Bu fonksiyon ile, iş parçasının kaynak işleminden sonra akkor halinde kalması durumunda kaynak maskesinin bu duruma tepki göstermesi sağlanabilir.

6.6 Koruma kademesinin ayarlanması (Şekil 1)
Koruma kademesi regülatörü (4) ile uygulanan kaynak metoduna ve ayarlanan kaynak akımına uygun koruma kademesini ayarlayabilirsiniz. Madde 10'de tavsiye edilen değerlerin gösterildiği tablo açıklanmıştır (10.2).

7. Temizleme, Bakım ve Yedek Parça Siparişi

7.1 Temizleme
Otomatik kaynak maskesini mümkün olduğunca toz ve kirden temiz tutun. Aleti düzenli olarak nemli bir bez ve biraz sıvı sabun kullanarak temizleyin. Temizleme veya solvent malzemesi kullanmayın, bu malzemeler aletin plastik parçalarını tahriş edebilir.
Aleti her kulllanımdan hemen sonra temizlemenizi tavsiye ederiz.
Aletin içine su girmemesine dikkat edin.

7.2 Ön kafa bandındaki kumaş kaplamanın temizlenmesi (Şekil 6)
Ön kafa bandı (Poz. 10) temizleme işlemini yapabilmek için sökülebilir. Her iki plastik düğmeyi bağlı oldukları deliklerden sökün ve ön kafa bandını Şekil 6'da gösterildiği gibi yerinden çıkarın. Ön kafa bandını (Poz. 10) bir miktar sabun ve su ile temizleyin.

7.3 Bakım
Kirlenmiş olan bakım ve temizlik malzemesi ile işletme malzemelerini öngörülen toplama merkezlerine teslim edin.

7.4 Koruma camının değiştirilmesi
(Şekil 8-9/Poz. 2)
Koruma camının alt bölümünde bir oyuk bulunur , camı çıkarmak için elinizi bu oyuk içine sokun ve koruma camını (Poz. 2) öne doğru hareket ettirerek çıkarın.

Yeni koruma camını takmak için camı hafifçe birbirine bastırın ve dört tutma piminin (Poz. G) arkasına yerleştirin.

Koruma camı esnek malzemeden üretilmiş olup kolay şekilde bükülebilir, fakat camı katlamaktan kaçınınız.

7.5 Saklama
Kaynak maskesini kuru, izinsiz kişilerin erişemeyeceği bir yerde saklayınız. Aletin izin verilen saklama ortamı sıcaklığı -20 °C ile +70 °C arasındadır.

7.6 Yedek parça ve aksesuar siparişi:
Yedek parça siparişi yapılırken şu bilgiler verilmelidir:
- Cihaz tipi
- Cihazın parça numarası
- Cihazın kod numarası
- İstenilen yedek parçanın yedek parça numarası

Güncel bilgiler ve fiyatlar internette www.isc-gmbh.info sayfasında açıklanmıştır

Tüyo! İyi bir çalışma sonucu elde etmek için yüksek kaliteli kwb marka aksesuarları kullanmanızı tavsiye ederiz ! www.kwb.eu welcome@kwb.eu

8. Bertaraf etme ve geri kazanım

Transport hasarlarını önlemek için alet bir ambalaj içinde sevk edilir. Bu ambalaj hammaddedir ve böylece geri kazanılabilir veya geri kazanım sistemine iade edilebilir. Alet ve aksesuarları örneğin metal ve plastik gibi çeşitli malzemelerden meydana gelir. Arızalı parçaları evsel atıkların atıldığı çöpe atmayın. Alet, yönetmeliklere uygun şekilde bertaraf edilmesi için özel atık toplama merkezlerine teslim edilmelidir. Bu atık toplama merkezlerinin nerede olduğunu yerel yönetimlerden öğrenebilirsiniz.

9. Pillerin bertaraf edilmesi

Piller içinde çevreye zarar veren maddeler bulunur. Pilleri evsel atıklar, ateş veya suyun içine. Pillerin toplanması, geri kazanılması veya çevreye uygun şekilde bertaraf edilmesi gerekir. Kullanılmış pilleri, iSC GmbH, Eschenstraße 6 in D-94405 Landau adresine postalayın. Pillerin bu adreste üretici firma tarafından yönetmeliklere uygun şekilde bertaraf edilmesi sağlanır.

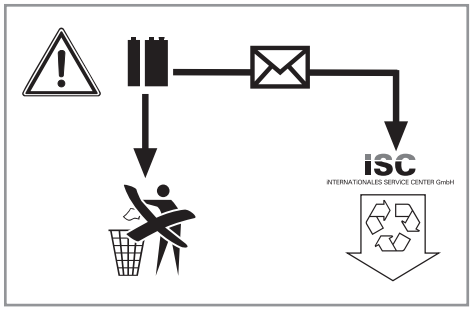

10. Koruma kademeleri

Koruma kademesi tablosu

Koruma kademesi	8	9	10	11	12	13	14
Aydınlatma gücü (lx)	180	500	1400	3900	10700	30000	83000

Uygun kaynak metodları için tavsiye edilen koruma kademesi tablosu:

Kaynak metodu	**Kaynak akımı A**																				
	1,5	**6**	**10**	**15**	**30**	**40**	**60**	**70**	**100**	**125**	**150**	**175**	**200**	**225**	**250**	**300**	**350**	**400**	**450**	**500**	**600**
Örtülü elektrotlar	8							9	10		11		12			13			14		
MAG	8							9	10		11			12				13			14
WIG	8				9			10		11			12			13					
Ağır metallere uygulanan MIG kaynağı	9									10		11			12		13		14		
Hafif metallere uygulanan MIG kaynağı	10											11		12		13		14			
Karbon ark planyalaması	10											11	12		13		14		15		
Plazma kaynağı	9									10	11		12			13					
Mikro plazma kaynağı	4	5		6		7	8		9	10		11		12							
	1,5	**6**	**10**	**15**	**30**	**40**	**60**	**70**	**100**	**125**	**150**	**175**	**200**	**225**	**250**	**300**	**350**	**400**	**450**	**500**	**600**

Not: “Ağır metal” tanımı çelik, alaşımlı çelik, bakır ve bakır alaşımları vs. gibi metaller için geçerlidir.

Sadece AB Ülkeleri İçin Geçerlidir

Elektrikli cihazları çöpe atmayınız.

Elektrikli ve elektronik aletler ile ilgili 2012/19/AB nolu Avrupa Yönetmeliğince ve ilgili yönetmeliğin ulusal normlara uyarlanması sonucunda kullanılmış elektrikli aletler ayrıştırılmış olarak toplanacak ve çevreye zarar vermeyecek şekilde geri kazanım sistemlerine teslim edilecektir.

Kullanılmış Cihazların İadesi Yerine Uygulanacak Geri Dönüşüm Alternatifi:
Kullanılmış elektrikli alet ve cihaz sahipleri bu eşyalarını iade etme yerine alternatif olarak, yönetmeliklere uygun olarak çalışan geri dönüşüm merkezlerine vermekle yükümlüdür. Bunun için kullanılmış cihaz, ulusal dönüşüm ekonomisi ve atık kanununa göre atıkların arıtılmasını sağlayan kullanılmış cihaz teslim alma yerine teslim edilecektir. Kullanılmış alet ve cihazlara eklenen ve elektrikli sistemi bulunmayan aksesuar ile yardımcı malzemeler bu düzenlemeden muaf tutulur.

Ürünlerinin dokümantasyonu ve evraklarının kısmen olsa dahi kopyalanması veya başka şekilde çoğaltılması, yalnızca iSC GmbH firmasının özel onayı alınmak şartıyla serbesttir.

Teknik değişiklikler olabilir

Garanti belgesi

Sayın Müşterimiz,
ürünlerimiz üretim esnasında sıkı bir kalite kontrolden geçirilir. Buna rağmen alet veya cihazınız tam doğru şekilde çalışmadığında ve bozulduğunda bu durumdan çok üzgün olduğumuzu belirtir ve bozuk olan aleti Garanti Belgesi üzerinde açıklanan adrese göndermenizi veya aleti satın aldığınız mağazaya başvurmanızı rica ederiz. Garanti haklarından faydalanmak için aşağıdaki kurallar geçerlidir:

1. Bu garanti koşulları sadece, ürünü ticari olarak veya serbest meslek uygulamalarında kullanmayacak olan tüketiciler yani gerçek kişiler için geçerlidir. Bu garanti koşulları, ilgili üretici firmanın yasal garanti hükümlerine ek olarak müşterilerine tanıdığı ek maddeleri düzenler. Kanuni Garanti Haklarınız bu Garanti düzenlemesinden etkilenmez ve saklı kalır. Garanti kapsamında sunduğumuz hizmetler ücretsizdir.
2. Söz konusu garanti hizmeti kapsamı sadece ilgili üretici firmadan satın aldığınız yeni alet için geçerli olup malzeme veya imalat hatasını kapsar. Ayıplı malın telafisi, ilgili arızanın giderilmesi veya aletin yenisi ile değiştirilmesi ile sınırlıdır ve bu seçim firmamıza aittir. Aletlerimizin ve cihazlarımızın ticari ve endüstriyel kullanım amacı için tasarlanmadığını lütfen dikkate alınız. Bu nedenle aletin ticari ve endüstriyel işletmelerde kullanılması veya benzer çalışmalarda çalıştırılması durumunda Garanti Sözleşmesi geçerli değildir.
3. Garanti kapsamına dahil olmayan durumlar:
   - Montaj talimatına veya yönetmeliklere aykırı yapılan montajlardan ve tesisatlardan kaynaklanan hasarlar, kullanma talimatına riayet etmeme nedeniyle oluşan hasarlar (örneğin yanlış bir şebeke gerilimine veya akım türüne bağlama gibi), kullanım amacına veya talimatlara aykırı kullanımdan kaynaklanan hasarlar veya bakım ve güvenlik talimatlarına riayet edilmemesinden kaynaklanan hasarlar veya aletin anormal çevre koşullarına maruz bırakılması veya bakım ve temizlik çalışmalarının yetersiz olmasından kaynaklanan hasarlar.
   - Kullanım amacına veya talimatlara aykırı kullanımdan kaynaklanan hasarlar (örneğin alete aşırı yüklenme veya kullanımına izin verilmeyen alet veya aksesuar), aletin/cihazın içine yabancı maddenin girmesi (örneğin kum, taş veya toz, transport hasarları), zor kullanma veya harici zorlamalardan kaynaklanan hasarlar (örneğin aşağı düşme nedeniyle oluşan hasar).
   - Kullanıma bağlı olağan veya diğer doğal aşınma nedeniyle oluşan hasarlar.
4. Garanti süresi 24 aydır ve garanti süresi aletin satın alındığı tarihte başlar. Arızayı tespit ettiğinizde garanti hakkından faydalanma talebi, garanti süresi dolmadan iki hafta önce bildirilmelidir. Garanti süresi dolduktan sonra garanti hakkından faydalanma talebinde bulunulamaz. Aletin onarılması veya değiştirilmesi garanti süresinin uzamasına yol açmaz ayrıca onarılan alet veya takılan parçalar için yeni bir garanti süresi oluşmaz. Bu aynı zamanda yerinde verilen Servis Hizmetleri için de geçerlidir.
5. Garanti haklarınızdan faydalanmak istediğinizde arızalı aleti www.isc-gmbh.info sayfasına bildirin. Kasa fişi veya yeni aletinizi satın aldığınızı belgeleyen diğer bir evrağı hazır tutun. Kasa fişi veya tip etiketi olmaksızın gönderilen aletler, aletin tam olarak tanımlanma olanağının bulunmaması nedeniyle garanti hizmetleri dışındadır. Aletinizin arızası garanti hizmetleri kapsamındaysa en kısa zamanda onarılmış veya yeni bir alet adresinize gönderilecektir.

Ayrıca garanti kapsamına dahil olmayan veya garanti süresi dolan arızaları ücreti karşılığında memnuniyetle onarırız. Bunun için aleti lütfen Servis adresimize gönderin.

Aşınma, sarf ve eksik parçalar için bu Kullanma Talimatının servis bilgileri bölümündeki garanti koşullarında belirtilen kısıtlamalara atıfta bulunuruz.

ISC GmbH · Eschenstraße 6 · D-94405 Landau/Isar

EU

Konformitätserklärung

D erklärt folgende Konformität gemäß EU-Richtlinie und Normen für Artikel
GB explains the following conformity according to EU directives and norms for the following product
F déclare la conformité suivante selon la directive CE et les normes concernant l'article
I dichiara la seguente conformità secondo la direttiva UE e le norme per l'articolo
NL verklaart de volgende overeenstemming conform EU richtlijn en normen voor het product
E declara la siguiente conformidad a tenor de la directiva y normas de la UE para el artículo
P declara a seguinte conformidade, de acordo com as diretiva CE e normas para o artigo
DK attesterer følgende overensstemmelse i medfør af EU-direktiv samt standarder for artikel
S förklarar följande överensstämmelse enl. EU-direktiv och standarder för artikeln
FIN vakuuttaa, että tuote täyttää EU-direktiivin ja standardien vaatimukset
EE tõendab toote vastavust EL direktiivile ja standarditele
CZ vydává následující prohlášení o shodě podle směrnice EU a norem pro výrobek
SLO potrjuje sledečo skladnost s smernico EU in standardi za izdelek
SK vydáva nasledujúce prehlásenie o zhode podľa smernice EÚ a noriem pre výrobok
H a cikkekhez az EU-irányvonal és Normák szerint a következő konformitást jelenti ki
PL deklaruje zgodność wymienionego poniżej artykułu z następującymi normami na podstawie dyrektywy WE.
BG декларира съответното съответствие съгласно Директива на ЕС и норми за артикул
LV paskaidro šādu atbilstību ES direktīvai un standartiem
LT apibūdina šį atitikimą EU reikalavimams ir prekės normoms
RO declară următoarea conformitate conform directivei UE şi normelor pentru articolul
GR δηλώνει την ακόλουθη συμμόρφωση σύμφωνα με την Οδηγία ΕΚ και τα πρότυπα για το προϊόν
HR potvrđuje sljedeću usklađenost prema smjernicama EU i normama za artikl
BIH potvrđuje sljedeću usklađenost prema smjernicama EU i normama za artikl
RS potvrđuje sledeću usklađenost prema smernicama EZ i normama za artikal
RUS следующим удостоверяется, что следующие продукты соответствуют директивам и нормам ЕС
UKR проголошує про зазначену нижче відповідність виробу директивам та стандартам ЄС на виріб
MK ја изјавува следната сообрзност согласно ЕУ-директивата и нормите за артикли
TR Ürünü ile ilgili AB direktifleri ve normları gereğince aşağıda açıklanan uygunluğu belirtir
N erklærer følgende samsvar i henhold til EU-direktivet og standarder for artikkel
IS Lýsir uppfyllingu EU-reglna og annarra staðla vöru

Automatik Schweißschirm 9-13 (Einhell)

- ☐ **2014/29/EU**
- ☐ **2005/32/EC_2009/125/EC**
- ☐ **2014/35/EU**
- ☐ **2006/28/EC**
- ☐ **2014/30/EU**
- ☐ **2014/32/EU**
- ☐ **2014/53/EU**
- ☐ **2014/68/EU**
- ☐ **(EU)2016/426**
  Notified Body:
- ☒ **(EU)2016/425**
- ☒ **2011/65/EU_(EU)2015/863**
- ☐ **2006/42/EC**
  - ☐ **Annex IV**
    Notified Body:
    Reg. No.:
- ☐ **2000/14/EC_2005/88/EC**
  - ☐ **Annex V**
  - ☐ **Annex VI**
    Noise: measured L_{WA} = dB (A); guaranteed L_{WA} = dB (A)
    P = KW; L/Ø = cm
    Notified Body:
- ☐ **2012/46/EU_(EU)2016/1628**
  Emission No.:

Standard references: EN 379; EN 175; EN 166

Landau/Isar, den 04.06.2019

Brunhölzl/Leiter Produkt-Management

Karg/Produkt-Management

First CE: 07
Art.-No.: 15.842.50 I.-No.: 01018
Subject to change without notice

Archive-File/Record: NAPR001174
Documents registrar: Hofner Felix
Wiesenweg 22, D-94405 Landau/Isar

Anl_Automatik_Schweissschirm_9_13_SPK5.indb 35 19.08.2019 08:22:00

Anl_Automatik_Schweissschirm_9_13_SPK5.indb 36 19.08.2019 08:22:01