BUDGET

349005

GR **Κλαδοτεμαχιστής ηλεκτρικός 2400W**

GR Πρωτότυπο οδηγιών χρήσης 5

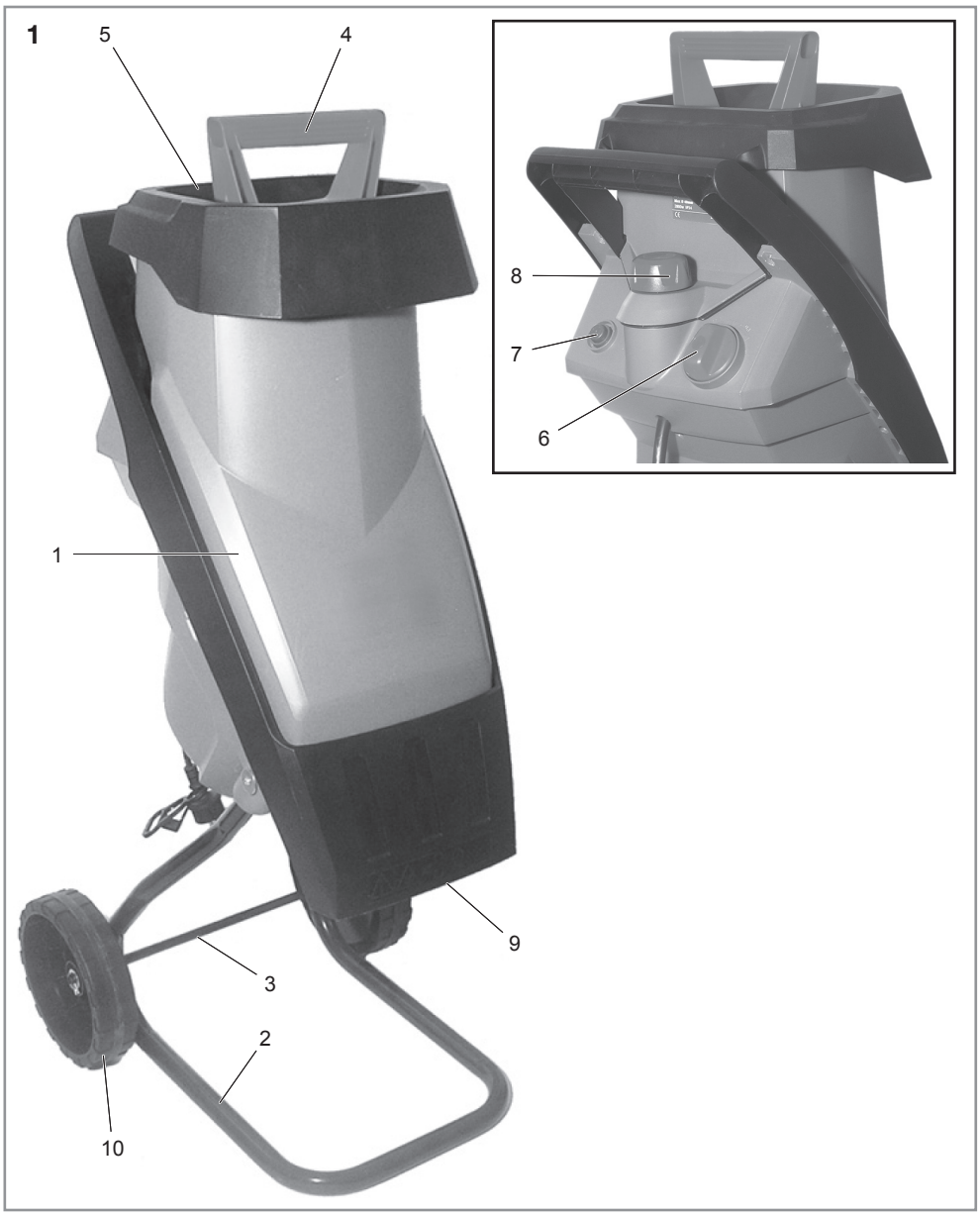
1
5
4
8
7
6
1
9
3
2
10

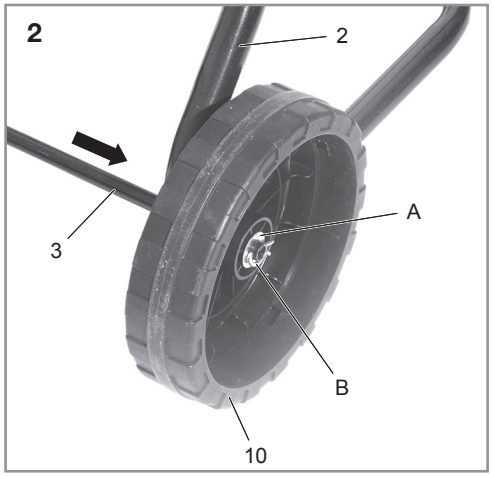
2
2
3
A
B
10

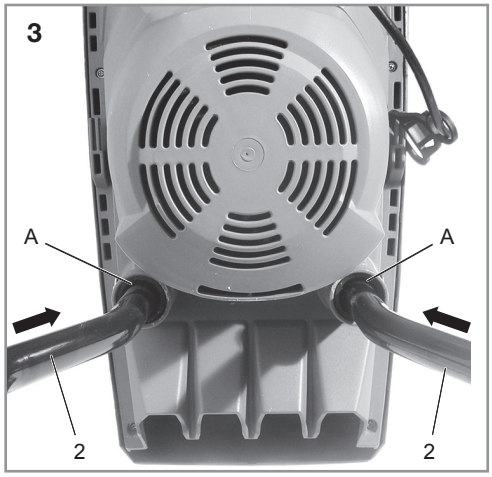
3
A
A
2
2

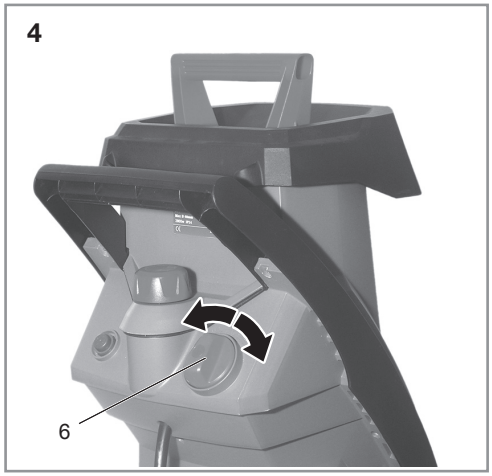
4
6

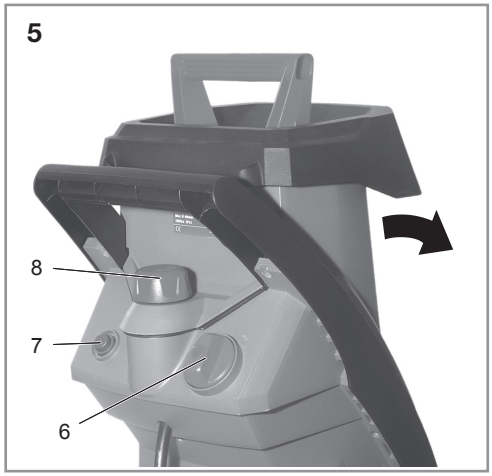
5
8
7
6

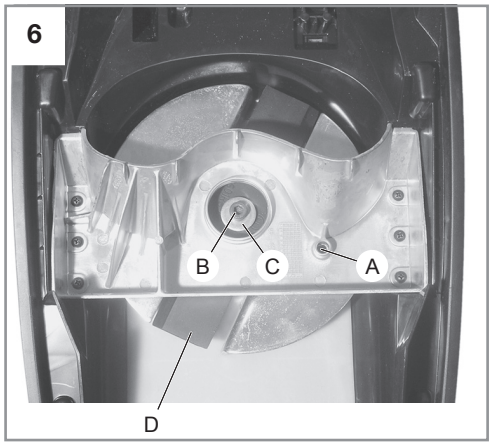
6
B
C
A
D

Αξιότιμε πελάτη,

σας ευχαριστούμε για την εμπιστοσύνη σας! Το νέο σας εργαλείο σχεδιάστηκε και κατασκευάστηκε σύμφωνα με το τελευταίο επίπεδο της τεχνολογίας.

Διαβάστε οπωσδήποτε αυτές τις οδηγίες χρήσης πριν από την πρώτη έναρξη λειτουργίας! Σε αυτές θα βρείτε όλες τις οδηγίες ώστε να χρησιμοποιείτε με ασφάλεια και για μεγάλο χρονικό διάστημα το προϊόν. Ακολουθήστε οπωσδήποτε όλες τις υποδείξεις ασφαλείας που υπάρχουν στις παρούσες οδηγίες!

Πίνακας περιεχομένων

Χειρισμός των οδηγιών χρήσης 5
Πριν ξεκινήσετε 5
Κανονική χρήση σύμφωνα με τις διατάξεις 5
Πώς ερμηνεύονται τα σύμβολα που χρησιμοποιούνται; 5
Για την ασφάλειά σας 6
Γενικές υποδείξεις ασφαλείας 6
Χειρισμός/χώρος εργασίας 7
Σέρβις 7
Συντήρηση 7
Αποθήκευση και μεταφορά 7
Εξοπλισμός προσωπικής προστασίας ... 7
Ηλεκτρική ασφάλεια 8
Υποδείξεις ασφαλείας για θρυμματιστή 9
Η συσκευή σας με μια ματιά 10
Αποσυσκευασία και συναρμολόγηση . 10
Αποσυσκευασία 10
Έκταση παράδοσης 10
Συναρμολόγηση 11
Θέση σε λειτουργία 11
Χειρισμός 11
Ελέγξτε πριν από την εκκίνηση! 11
Θρυμματισμός 11
Καθαρισμός και συντήρηση 13
Συνοπτική παρουσίαση καθαρισμού και συντήρησης 13
Συντήρηση συσκευής 13
Αποθήκευση, μεταφορά 14
Αποθήκευση 14
Μεταφορά 14
Διάθεση στα απορρίμματα 14
Βλάβες και βοήθεια 14
Εάν κάτι δεν λειτουργεί… 14
Τεχνικά χαρακτηριστικά 15
Εγγύηση 16

Χειρισμός των οδηγιών χρήσης

Όλες οι απαραίτητες απεικονίσεις υπάρχουν στις πρώτες σελίδες αυτών των οδηγιών χρήσης. Στις περιγραφές καθοδηγείστε με παραπομπές στις αντίστοιχες εικόνες.

Πριν ξεκινήσετε ...

Κανονική χρήση σύμφωνα με τις διατάξεις
Η συσκευή δεν προορίζεται για επαγγελματική χρήση.

Κάθε ακατάλληλη χρήση και κάθε ενέργεια στο προϊόν αυτό που δεν περιγράφεται στις παρούσες οδηγίες χρήσης θεωρείται μη επιτρεπτή εσφαλμένη χρήση εκτός των νομικών ορίων ευθύνης του κατασκευαστή.

Πώς ερμηνεύονται τα σύμβολα που χρησιμοποιούνται;

Στις οδηγίες χρήσης
Οι υποδείξεις για κινδύνους και οι υποδείξεις επισημαίνονται με σαφήνεια στις οδηγίες χρήσης. Χρησιμοποιούνται τα ακόλουθα σύμβολα:

Διαβάστε πριν από τη χρήση τις οδηγίες χρήσης.
Προσέξτε τις υποδείξεις ασφαλείας.

ΚΙΝΔΥΝΟΣ!
Είδος και προέλευση του κινδύνου!
Η παράβλεψη της υπόδειξης κινδύνου θέτει σε κίνδυνο τη σωματική ακεραιότητα και τη ζωή.

ΠΡΟΣΟΧΉ!

Είδος και **π**ροέλευση του κινδύνου**!**

Η παράβλεψη της υπόδειξης κινδύνου θέτει σε κίνδυνο τη σωματική ακεραιότητα και τη ζωή.

ΠΡΟΕΙ**Δ**ΟΠΟΊΗΣΗ**!**

Είδος και **π**ροέλευση του κινδύνου**!**

Αυτή η υπόδειξη κινδύνου προειδοποιεί για ζημιές σε προϊόντα, στο περιβάλλον ή για άλλες υλικές ζημιές.

Υ**π**όδειξη**:**

Με το σύμβολο αυτό επισημαίνονται πληροφορίες που παρέχονται για την καλύτερη κατανόηση των διαδικασιών.

Εξο**π**λισ**μ**ός **π**ροστασίας

Με αυτό το σύμβολο επισημαίνονται τα απαραίτητα μέσα ατομικής προστασίας.

Σύ**μ**βολα στη συσκευή

Δεν επιτρέπεται να απομακρύνετε ή να καλύπτετε τα σύμβολα που βρίσκονται στη συσκευή.

Πρέπει να αντικαθιστάτε αμέσως τις υποδείξεις στη συσκευή όταν πλέον δεν είναι ευανάγνωστες

Για την ασφάλειά σας

Γενικές υ**π**οδείξεις ασφαλείας

- Για τον ασφαλή χειρισμό αυτής της συσκευής, ο χρήστης της συσκευής πρέπει να έχει διαβάσει και να έχει κατανοήσει τις παρούσες οδηγίες χρήσης πριν από την πρώτη χρήση.
- Τηρείτε όλες τις υποδείξεις ασφαλείας! Εάν παραβλέψετε τις υποδείξεις ασφαλείας, θέτετε σε κίνδυνο τον εαυτό σας και άλλους.
- Φυλάξτε όλες τις οδηγίες χρήσης και τις υποδείξεις ασφαλείας για μελλοντική χρήση.
- Όταν δίνετε τη συσκευή σε κάποιον άλλο, παραδώστε το και τις οδηγίες χρήσης.
- Κρατήστε τα παιδιά μακριά από τη συσκευή. Φυλάξτε τη συσκευή σε ασφαλές μέρος, μακριά από παιδιά και αναρμόδια άτομα.
- Για τη διασφάλιση της απρόσκοπτης λειτουργίας της συσκευής πρέπει να είναι σωστά τοποθετημένα όλα τα εξαρτήματα της συσκευής, ιδίως τα συστήματα ασφαλείας.
- Απαγορεύονται οι μετατροπές, οι ιδιόχειρες τροποποιήσεις στη συσκευή καθώς και η χρήση μη εγκεκριμένων εξαρτημάτων.
- Η συσκευή επιτρέπεται να χρησιμοποιείται μόνο, εφόσον είναι απολύτως εντάξει. Εάν έχει υποστεί βλάβη/ζημιά η συσκευή ή κάποιο τμήμα της, πρέπει να επισκευάζεται οπωσδήποτε από κάποιον ειδικό.
- Ακολουθείτε πάντα τις ισχύουσες εθνικές και διεθνείς διατάξεις ασφαλείας, προστασίας της υγείας και εργασίας.
- Η συσκευή επιτρέπεται να τίθεται σε λειτουργία μόνο, εφόσον δεν διαπιστωθούν ελλείψεις κατά τον έλεγχο. Εάν έχει υποστεί βλάβη/ζημιά κάποιο εξάρτημα, πρέπει να αντικαθίσταται οπωσδήποτε πριν από την επόμενη χρήση.
- Ασφαλίζετε την απενεργοποιημένη συσκευή πάντα από ακούσια επανενεργοποίηση.
- Κατά την εργασία φροντίζετε να έχετε πάντα μια φυσική και ασφαλή στάση.
- Μην υπερφορτώνετε το εργαλείο. Χρησιμοποιείτε τη συσκευή μόνο για τους προβλεπόμενους σκοπούς.
- Δεν επιτρέπεται η χρήση της συσκευής από άτομα που λόγω ελλιπών ψυχικών, φυσικών ή αισθητικών ιδιοτήτων δεν είναι σε θέση να χειριστούν με ασφάλεια και προσοχή τη συσκευή.
- Εργάζεστε πάντα με προσοχή και μόνο όταν είσαστε σε καλή κατάσταση: Αποτελεί ανευθυνότητα η χρήση της συσκευής σε κούραση, ασθένεια, επήρεια οινοπνεύματος, φαρμάκων ή

ναρκωτικών, δεδομένου ότι δεν μπορείτε πλέον να χειριστείτε με ασφάλεια τη συσκευή.

Χειρισμός/χώρος εργασίας

- Μην αφήνετε στην περιοχή εργασίας της συσκευής εργαλεία, αντικείμενα ή καλώδια.
- Φροντίστε να υπάρχει επαρκής φωτισμός στον χώρο χρήσης της συσκευής.
- Πρέπει να μην υπάρχουν εύφλεκτα ή εκρηκτικά υλικά γύρω από τη συσκευή.
- Δεν επιτρέπεται η χρήση της συσκευής από εφήβους ηλικίας μικρότερης των 18 ετών καθώς και από χρήστες που δεν έχουν εξοικειωθεί επαρκώς με το χειρισμό της συσκευής.
- Φοράτε κατά την εργασία με τη συσκευή τα μέσα ατομικής προστασίας.
- Ποτέ μη θέτετε σε λειτουργία τη συσκευή χωρίς να έχετε τοποθετήσει τα συστήματα προστασίας.
- Όταν μπορούν να συναρμολογηθούν διατάξεις αναρρόφησης/ή συλλογής σκόνης, βεβαιωθείτε ότι αυτές είναι συνδεδεμένες και χρησιμοποιούνται με το σωστό τρόπο. Η χρήση μιας αναρρόφησης σκόνης μπορεί να μειώσει τους κινδύνους από τη σκόνη.
- Κατά τη διάρκεια της χρήσης της συσκευής φροντίζετε να βρίσκονται μακριά παιδιά και άλλα άτομα. Εάν αποσπαστεί η προσοχή σας, μπορείτε να χάσετε τον έλεγχο του εργαλείου.
- Φοράτε κατάλληλα ρούχα. Μη φοράτε φαρδιά ρούχα ή κοσμήματα. Κρατάτε τα μαλλιά, τα ρούχα και τα γάντια μακριά από κινούμενα μέρη. Φαρδιά ρούχα, κοσμήματα ή μακριά μαλλιά θα μπορούσαν να πιαστούν στα κινητά εξαρτήματα.

Σέρβις

- Αναθέστε την επισκευή της συσκευής μόνο σε εκπαιδευμένο εξειδικευμένο προσωπικό και μόνο με γνήσια ανταλλακτικά. Με τον τρόπο αυτό εξασφαλίζετε ότι διατηρείτε η ασφάλεια της συσκευής.

Συντήρηση

- Πριν από κάθε εργασία στη συσκευή πρέπει να το αποσυνδέετε μόνοι σας από το ρεύμα.
- Επιτρέπεται η διενέργεια μόνο εργασιών συντήρησης και αποκατάστασης βλαβών που περιγράφονται στις παρούσες οδηγίες χρήσης. Όλες οι υπόλοιπες εργασίες πρέπει να πραγματοποιούνται από κάποιον ειδικό.
- Ελέγξτε τακτικά την καλή έδραση όλων των κοχλιοσυνδέσεων. Με τον τρόπο αυτό εξασφαλίζετε ότι διατηρείτε η ασφάλεια της συσκευής.
- Χρησιμοποιείτε μόνο γνήσια ανταλλακτικά. Μόνο αυτά τα ανταλλακτικά είναι κατασκευασμένα και κατάλληλα για αυτή τη συσκευή. Τα άλλα ανταλλακτικά δεν έχουν ως συνέπεια μόνο την απώλεια της εγγύησης, αλλά ενδέχεται να βλάψουν επίσης εσάς και το περιβάλλον σας.

Αποθήκευση και μεταφορά

- Αποθηκεύετε τη συσκευή πάντα σε στεγνό χώρο.
- Αποθηκεύετε το προϊόν σε χώρο χωρίς παγετό.
- Κατά τη μεταφορά, προστατεύετε τη συσκευή από ζημιές.

Εξοπλισμός προσωπικής προστασίας

Κατά την εργασία, φοράτε προστατευτικά γυαλιά.

Κατά την εργασία, φοράτε ωτασπίδες.

Κατά την εργασία, φοράτε προστατευτικά γάντια.

Κατά την εργασία, φοράτε προστατευτικά υποδήματα.

Επεξήγηση των συμβόλων στη συσκευή
Δεν επιτρέπεται να απομακρύνετε ή να καλύπτετε τα σύμβολα που βρίσκονται στη συσκευή. Πρέπει να αντικαθιστάτε αμέσως τις υποδείξεις στη συσκευή όταν πλέον δεν είναι ευανάγνωστες.

Διαβάστε τις οδηγίες χρήσης πριν από τη χρήση

Προσέχετε όλες τις υποδείξεις ασφαλείας που αναφέρονται στις οδηγίες χρήσης!

Κατηγορία προστασίας II

Κίνδυνος από περιστρεφόμενα κοπτικά εργαλεία!

Κίνδυνος τραυματισμών από κοπή!

STOP

Πριν από κάθε εργασία καθαρισμού και συντήρησης περιμένετε μέχρι να ακινητοποιηθούν τα κοπτικά εργαλεία.

Ηλεκτρική ασφάλεια

- Το εργαλείο προβλέπεται μόνο για χρήση σε κτήματα, που έχουν δυνατότητα φορτίου συνεχούς ρεύματος του δικτύου >= 100A ανά φάση και τροφοδοτούνται από ένα δίκτυο διανομέων με τάση τροφοδοσίας 400/230 V. Εάν χρειάζεται επικοινωνήστε με την επιχείριση ηλεκτρισμού για να σιγουρευτείτε ότι η δυνατότητα φορτίου συνεχούς ρεύματος του δικτύου στο σημείο σύνδεσης με το δημόσιο δίκτυο επαρκεί για τη σύνδεση του εργαλείου.
- Το φις σύνδεσης του εργαλείου πρέπει να ταιριάζει στην πρίζα. Το φις δεν επιτρέπεται να υποστεί κανενός είδους μετατροπή. Μην χρησιμοποιείτε φις προσαρμογής μαζί με ηλεκτρικά εργαλεία που διαθέτουν προστασία γείωσης. Φις που δεν έχουν υποστεί καμιά μετατροπή και κατάλληλες πρίζες μειώνουν τον κίνδυνο μιας ηλεκτροπληξίας.
- Αποφεύγετε τη σωματική επαφή με γειωμένες επιφάνειες, όπως σωλήνες, συσκευές θέρμανσης, κουζίνες και ψυγεία. Υπάρχει αυξημένος ο κίνδυνος μιας ηλεκτροπληξίας, όταν το σώμα σας είναι γειωμένο.
- Κρατάτε τα ηλεκτρικά εργαλεία μακριά από τη βροχή και την υγρασία. Η εισχώρηση νερού στο ηλεκτρικό εργαλείο αυξάνει τον κίνδυνο μιας ηλεκτροπληξίας.
- Σε περίπτωση διακοπής ρεύματος, απενεργοποιήστε το εργαλείο και αποσυνδέστε το φις. Αυτό αποτρέπει την ακούσια ενεργοποίηση του εργαλείου όταν επανέλθει η τάση.
- Σε περίπτωση διακοπής ρεύματος και σε κάθε απόθεση του εργαλείου ελέγξτε, εάν είναι απασφαλισμένο το κουμπί ακινητοποίησης και απασφαλίστε το ενδεχομένως. Διαφορετικά θα μπορούσε να ενεργοποιηθεί απρόσμενα το εργαλείο όταν επανέλθει το ρεύμα.
- Μην χρησιμοποιείτε για άλλο σκοπό το καλώδιο, για παράδειγμα για να μεταφέρετε το εργαλείο, για να το κρεμάσετε ή για να αφαιρέσετε το φις από την πρίζα. Κρατάτε το καλώδιο μακριά από υψηλή θερμοκρασία, λάδια, αιχμηρές ακμές ή κινούμενα μέρη του εργαλείου. Φθαρμένα ή μπερδεμένα καλώδια αυξάνουν τον κίνδυνο μιας ηλεκτροπληξίας.
- Σε περίπτωση ζημιάς του καλωδίου σύνδεσης επιτρέπεται να αντικαθίσταται μόνο ειδικό.
- Εάν εργάζεστε με καλώδιο προέκτασης, πρέπει να είναι εγκεκριμένο για την περιοχή χρήσης και να διαθέτει επαρκή διατομή. Διαφορετικά μπορεί να παρουσιαστεί απώλεια ισχύος στο εργαλείο και υπερθέρμανση του καλωδίου. Εάν έχετε αμφιβολία, απευθυνθείτε σε ειδικό.
- Όταν εργάζεστε μ' ένα ηλεκτρικό εργαλείο σε υπαίθριους χώρους, χρησιμοποιείτε μόνο καλώδια προέκτασης, τα οποία είναι επίσης εγκεκριμένα για εξωτερικούς χώρους. Η χρήση ενός κατάλληλου για εξωτερικούς χώρους καλωδίου προέκτασης μειώνει τον κίνδυνο μιας ηλεκτροπληξίας.
- Εάν δεν μπορεί να αποφευχθεί η λειτουργία του ηλεκτρικού εργαλείου σε υγρό περιβάλλον, χρησιμοποιήστε διακόπτη ΔΔΕ με ρεύμα ενεργοποίησης 30 mA ή λιγότερα. Η χρήση ενός διακόπτη ΔΔΕ μειώνει τον κίνδυνο ηλεκτροπληξίας.
- Μην υπερφορτώνετε το εργαλείο. Χρησιμοποιείτε για την εργασία σας το προορισμένο γι' αυτήν ηλεκτρικό εργαλείο. Με το κατάλληλο ηλεκτρικό

εργαλείο εργάζεστε καλύτερα και με περισσότερη ασφάλεια στην αναφερόμενη περιοχή ισχύος.

- Μη χρησιμοποιείτε κανένα ηλεκτρικό εργαλείο, του οποίου ο διακόπτης είναι χαλασμένος. Ένα ηλεκτρικό εργαλείο, το οποίο δεν μπορεί πλέον να ενεργοποιηθεί και να απενεργοποιηθεί είναι επικίνδυνο και πρέπει να επισκευαστεί.
- Αποσυνδέστε το φις από την πρίζα και/ή απομακρύνετε την επαναφορτιζόμενη μπαταρία, πριν εκτελέσετε ρυθμίσεις στο εργαλείο, πριν πραγματοποιήσετε ρυθμίσεις στη συσκευή, αντικαταστήσετε αξεσουάρ ή πριν αποθηκεύσετε το εργαλείο. Αυτά τα προστατευτικά μέτρα αποτρέπουν μια ακούσια εκκίνηση του εργαλείου.
- Φυλάσσετε τα αχρησιμοποίητα ηλεκτρικά εργαλεία μακριά από τα παιδιά. Μην αφήνετε σε άτομα να χρησιμοποιήσουν το εργαλείο, τα οποία δεν είναι εξοικειωμένα με αυτό ή αυτά δεν έχουν διαβάσει αυτές τις οδηγίες λειτουργίας. Ηλεκτρικά εργαλεία είναι επικίνδυνα, όταν χρησιμοποιούνται από άπειρα άτομα.
- Φροντίζετε με επιμέλεια τα ηλεκτρικά εργαλεία. Ελέγχετε εάν κινητά εξαρτήματα κινούνται χωρίς πρόβλημα και δεν μπλοκάρουν, εάν εξαρτήματα είναι σπασμένα ή έχουν τέτοια φθορά, ώστε από αυτό να επηρεάζεται η λειτουργία του ηλεκτρικού εργαλείου. Φροντίστε για την επισκευή των φθαρμένων εξαρτημάτων πριν από τη χρήση του εργαλείου. Πολλά ατυχήματα έχουν για αιτία τα κακώς συντηρημένα ηλεκτρικά εργαλεία.
- Χρησιμοποιείτε το ηλεκτρικό εργαλείο, τα πρόσθετα εξαρτήματα, τα εργαλεία εφαρμογής κτλ. σύμφωνα με αυτές τις οδηγίες. Λαμβάνετε υπόψη τις συνθήκες εργασίας και την εργασία που πρέπει να εκτελεστεί.
- Η χρήση των ηλεκτρικών εργαλείων για διαφορετικές από τις προβλεπόμενες χρήσεις μπορεί να οδηγήσει σε επικίνδυνες καταστάσεις.
- Απομακρύνετε τα εργαλεία ρύθμισης ή το γερμανικό κλειδί, πριν ενεργοποιήσετε το εργαλείο. Ένα εργαλείο ή κλειδί, το οποίο βρίσκεται σε περιστρεφόμενο εξάρτημα του εργαλείου, μπορεί να προκαλέσει τραυματισμούς.
- Αποφεύγετε μια ακούσια έναρξη λειτουργίας. Βεβαιωθείτε ότι το εργαλείο είναι απενεργοποιημένο πριν το συνδέσετε στην ηλεκτρική τροφοδοσία και/ή στη μπαταρία, το σηκώσετε ή το μεταφέρετε. Εάν κατά τη μεταφορά του ηλεκτρικού εργαλείου έχετε το δάκτυλο στο διακόπτη ή συνδέσετε το εργαλείο ενεργοποιημένο στην ηλεκτρική τροφοδοσία, αυτό μπορεί να οδηγήσει σε ατυχήματα.

Υποδείξεις ασφαλείας για θρυμματιστή

- Πριν την ενεργοποίηση ελέγχετε, εάν τα μαχαίρια να είναι συναρμολογημένα κανονικά και με ασφάλεια.
- Ποτέ μην χρησιμοποιείτε το εργαλείο χωρίς τη χοάνη τροφοδοσίας.
- Όταν ο θρυμματιστής είναι βουλωμένος, απενεργοποιείτε πρώτα το εργαλείο, αφαιρείτε το φις από την πρίζα και περιμένετε την πλήρη ακινητοποίηση του εργαλείου, πριν αποκαταστήσετε το βούλωμα. Διατηρείτε τον διακόπτη on/off καθαρό και ελεύθερο από ξένα σώματα.
- Πριν την ενεργοποίηση πρέπει το εργαλείο να είναι σωστά συναρμολογημένο.
- Πριν από την ενεργοποίηση ελέγχετε εάν όλες οι βίδες, τα παξιμάδια και τα άλλα στοιχεία στερέωσης είναι καλά στερεωμένα και όλες οι προστατευτικές διατάξεις είναι σωστά τοποθετημένες.
- Μην προσπαθήσετε με τα μαχαίρια σε λειτουργία να κρατήσετε το υλικό θρυμματισμού ή να το αφαιρέσετε. Απομακρύνετε το μπλοκαρισμένο υλικό θρυμματισμού μόνο με απενεργοποιημένο το εργαλείο.
- Αποφεύγετε την άμεση επαφή με το περιστρεφόμενο μαχαίρι κοπής. Όταν η μηχανή βρίσκεται σε λειτουργία κρατάτε χέρια και πόδια μακριά από τα ανοίγματα.
- Βεβαιωθείτε πριν από την εκκίνηση του εργαλείου, ότι είναι άδεια η χοάνη πλήρωσης.

- Κατά την εργασία προσέχετε να μην εισέρχονται ξένα σώματα (όπως πέτρες, γυαλιά, μέταλλα, χώμα, πλαστικά κτλ.) στο εργαλείο. Τα μαχαίρια δεν θα ήταν πλέον κοφτερά και ο κινητήρας μπορεί να υποστεί βλάβη.
- Εάν εισέλθουν ξένα σώματα στο κοπτικό εργαλείο ή το εργαλείο παράγει ασυνήθιστους θορύβους ή δονείται ασυνήθιστα απενεργοποιείτε αμέσως τον κινητήρα και αφήστε το εργαλείο να σταματήσει.
- Μην τοποθετείτε τα χέρια ή άλλα μέρη του σώματος στο θάλαμο εισαγωγής, στο κανάλι εξαγωγής ή κοντά σε άλλα κινητά τμήματα.
- Απομακρύνετε το θρυμματισμένο υλικό από τη ζώνη εξαγωγής, πριν συσσωρευτεί. Με τον τρόπο αυτό αποφεύγεται το βούλωμα του θρυμματιστή ή η είσοδος του θρυμματισμένου υλικού από αναπήδηση πάλι στη χοάνη εισαγωγής και η πρόκληση ατυχημάτων.
- Σε ακτίνα 15 m γύρω από την περιοχή εργασίας δεν επιτρέπεται να βρίσκονται άλλα πρόσωπα ή ζώα, δεδομένου ότι ενδέχεται να τραυματιστούν από εκσφενδονιζόμενα αντικείμενα.
- Μην χρησιμοποιείτε το εργαλείο επάνω σε επιφάνειες με πλακίδια ή μπετόν. Το θρυμματισμένο υλικό μπορεί να εκσφενδονιστεί προς τα πίσω και να προκαλέσει τραυματισμούς.
- Μην αναποδογυρίζετε, ανυψώνετε ή μεταφέρετε το εργαλείο με τον κινητήρα σε λειτουργία.
- Κατά τη διάρκεια της λειτουργίας μην βάζετε τα χέρια σας στη χοάνη εισαγωγής ή στο στόμιο εξόδου. Το εργαλείο συνεχίζει να λειτουργεί για περ. 5 δευτερόλεπτα μετά την απενεργοποίηση του.
- Μην μετακινείτε ποτέ το εργαλείο έχοντας το δάκτυλο στον διακόπτη on/ off.
- Βεβαιωθείτε, ότι ο διακόπτης on / off βρίσκεται στο off, όταν τοποθετείτε το φις στην πρίζα.
- Κατά την εργασία με το εργαλείο στέκεστε εκτός της ζώνης εξαγωγής. Κατά την εισαγωγή υλικού μην στέκεστε ποτέ ψηλότερα από τη μηχανή.
- Τα ανοίγματα αερισμού δεν επιτρέπεται να καλύπτονται από το δοχείο συλλογής ή από υλικό θρυμματισμού.

Η συσκευή σας με μια ματιά

► **Σελ. 3, σημείο 1**

1. Θρυμματιστής
2. Βάση στήριξης
3. Άξονας
4. Σύρτης
5. Χοάνη εισαγωγής
6. Διακόπτης ενεργοποίησης/ απενεργοποίησης
7. Κουμπί επαναφοράς
8. Βίδα κλεισίματος περιβλήματος
9. Στόμιο εξαγωγής
10. Ρόδες

Αποσυσκευασία και συναρμολόγηση

Αποσυσκευασία
Αφαιρέστε τη συσκευή από τη συσκευασία και ελέγξτε την πληρότητα.

Έκταση παράδοσης
- Οδηγίες χρήσης
- Θρυμματιστής
- Εργαλείο τοποθέτησης
- Σύρτης
- Βάση στήριξης
- Άξονας με ρόδες

Υπόδειξη:
Εάν λείπει ή έχει υποστεί ζημιά κάποιο εξάρτημα, απευθυνθείτε στον πωλητή.

Συναρμολόγηση

ΠΡΟΣΟΧΉ!
Κίνδυνος τραυματισμού!
Τοποθετήστε το εργαλείο οριζόντια πάνω σε σταθερή επίπεδη επιφάνεια με επαρκή αντοχή.

Συναρμολογείτε κινούμενη βάση
► **Σελ. 4, σημείο 2**

- Τοποθετήστε τον άξονα (3) στη βάση στήριξης (2).
- Περάστε τη ρόδα (10) στον άξονα.
- Περάστε τη ροδέλα στον (A) άξονα.
- Περάστε τη διχαλωτή ασφάλεια (B) μέσα από την οπή, για να στερεώσετε τη ρόδα.
- Τοποθετήστε το τάσι στη ρόδα.
- Επαναλάβετε τη διαδικασία για την άλλη ρόδα.

Τοποθέτηση βάσης στήριξης
► **Σελ. 4, σημείο 3**

- Τοποθετήστε τη βάση στήριξης (2) στα ανοίγματα στο περίβλημα του θρυμματιστή.
- Στερεώστε τη βάση στήριξης (2) με βίδες και ροδέλες (A).

Θέση σε λειτουργία

Χειρισμός

Ελέγξτε πριν από την εκκίνηση!

ΠΡΟΣΟΧΉ!
Κίνδυνος τραυματισμού!
Η συσκευή επιτρέπεται να τίθεται σε λειτουργία μόνο, εφόσον δεν διαπιστωθούν βλάβες ή σφάλματα. Εάν έχει υποστεί βλάβη/ζημιά κάποιο εξάρτημα, πρέπει να αντικαθίσταται οπωσδήποτε πριν από την επόμενη χρήση.

Ελέγξτε την ασφαλή κατάσταση της συσκευής:

- Ελέγξτε εάν υπάρχουν ορατές ζημιές.
- Βεβαιωθείτε ότι είναι σταθερά τοποθετημένα όλα τα εξαρτήματα της συσκευής.
- Ελέγχετε εάν οι διατάξεις ασφαλείας βρίσκονται σε άψογη λειτουργική κατάσταση.
- Ελέγχετε, εάν η χοάνη εισαγωγής είναι άδεια.
- Κρατάτε το πρόσωπο και το σώμα μακριά από το στόμιο εισαγωγής.
- Προσέχετε να μην έρχεστε με τα χέρια, άλλα μέρη του σώματος ή τα ρούχα σας κοντά στο στόμιο εισαγωγής, στο στόμιο εξαγωγής ή κοντά σε άλλα κινητά εξαρτήματα.
- Κατά την τροφοδοσία υλικού στο στόμιο εισαγωγής ποτέ μην στέκεστε σε μια ψηλότερη επιφάνεια από αυτήν του θρυμματιστή.

Θρυμματισμός

Υπόδειξη:
Μια υπερφόρτωση, η οποία οφείλεται για παράδειγμα σε μπλοκαρισμένα μαχαίρια ή πολύ χοντρό υλικό κοπής οδηγεί μετά από λίγα δευτερόλεπτα σε ακινητοποίηση του εργαλείου. Για την προστασία του κινητήρα από βλάβες ο διακόπτης προστασίας κινητήρα αποσυνδέει αυτόματα την ηλεκτρική τροφοδοσία.

ΠΡΟΣΟΧΉ!
Κίνδυνος τραυματισμού!
Πριν από κάθε εργασία στο εργαλείο αποσυνδέετε πάντα το φις από την πρίζα (αποσυνδέετε το εργαλείο από το ρεύμα).

Υπόδειξη:
Το εργαλείο διαθέτει μια λειτουργία ασφαλείας. Η λειτουργεί αποτρέπει την ακούσια επανεκκίνηση του εργαλείου μετά από μια διακοπή ρεύματος.

Εκκινείτε εργαλείο
► **Σελ. 4, σημείο 4**

- Συνδέστε το καλώδιο σύνδεσης σε κατάλληλο ηλεκτρικό δίκτυο.

– Περιστρέψτε τον διακόπτη on/off (6) προς τα δεξιά.
– Το εργαλείο τίθεται σε λειτουργία.
– Πριν την τροφοδοσία υλικού περιμένετε, ο θρυμματιστής να έχει πετύχει πρώτα την ταχύτητα εργασίας.

Διακο**π**ή λειτουργίας εργαλείου
– Περιστρέψτε τον διακόπτη on/off (6) προς τα αριστερά.
– Το εργαλείο σταματάει.

Εάν έχει ενεργο**π**οιηθεί η **π**ροστασία κινητήρα
► **Σελ. 4, σημείο 5**

ΚΊΝ**Δ**ΥΝΟΣ**!**
Κίνδυνος-θάνατος**!**
- Απομονώστε το εργαλείο από την τάση
- Κατά την εργασία με ανοικτό το περίβλημα φοράτε πάντα προστατευτικά γάντια.

– Αφαιρείτε το φις από την πρίζα.
– Ξεβιδώστε τη βίδα ασφάλισης περιβλήματος (8) και ανοίξτε το περίβλημα.
– Καθαρίζετε περιοχή κοπής και εξαγωγής. Απομακρύνετε κλαδιά ή αντικείμενα, τα οποία θα μπορούσαν να μπλοκάρουν τα μαχαίρια.
– Κλείστε το περίβλημα και σφίξτε τη βίδα ασφάλισης περιβλήματος (8).
– Πατήστε το κουμπί επαναφοράς (7) πριν τον διακόπτη on/off (6).

Υ**π**όδειξη**:**
Ο θρυμματιστής είναι εξοπλισμένος στον μηχανισμό ασφάλισης ανάμεσα στο περίβλημα και στο περίβλημα του κινητήρα με έναν διακόπτη ασφαλείας.

Υ**π**οδείξεις για τον θρυ**μμ**ατισ**μ**ό

Υ**π**όδειξη**:**
Οι εργασίες με το θρυμματιστή δεν επιτρέπεται να εκτελούνται στις γνωστές ώρες κοινής ησυχ??ας.

- Οργανικά απορρίμματα κήπου μπορούν να θρυμματιστούν και να χρησιμοποιηθούν για λίπασμα στον κήπο. Εισάγετε βιοδιασπώμενο υλικό όπως φύλλα, μικρά κλαδιά και γρασίδι σε κατάλληλες ποσότητες στη χοάνη πλήρωσης (5), έτσι ώστε να μην βουλώνει.
- Το θρυμματισμένο υλικό μπορεί να συλλέγεται σε ένα δοχείο κάτω από το στόμιο εξαγωγής (9).
- Ρίξτε το υλικό που πρόκειται να θρυμματιστεί στην αριστερή πλευρά της χοάνης πλήρωσης (5). Με τη δεξιόστροφη λειτουργία των μαχαιριών τραβιέται αυτόματα το υλικό. Συγκρατήστε το υλικό, μέχρι να εισέλθει αυτόματα.
- Εισάγετε μόνο τόσο υλικό, ώστε η χοάνη εισαγωγής να μην βουλώνει.
- Θρυμματίζετε εναλλάξ κλαδιά και απορρίμματα κήπου, τα οποία έχουν αποθηκευτεί περισσότερες ημέρες και γι' αυτό είναι μαραμένα και υγρά. Με τον τρόπο αυτό αποφεύγεται το μπλοκάρισμα των μαχαιριών.
- Τα μαλακά απορρίμματα όπως απορρίμματα κουζίνας μην τα εισάγετε στο θρυμματιστή αλλά κάντε με αυτά κοπρόχωμα.
- Κλαδιά με πολλά μικρότερα κλαδιά με φύλλα πρέπει να θρυμματιστούν πρώτα πλήρως πριν εισάγετε νέο υλικό.
- Μικρότερα αντικείμενα και μαλακά υλικά όπως φύλλα μπορούν να εισάγονται καλύτερα στον θρυμματιστή με τη βοήθεια του σύρτη (4).
- Τα βαριά υλικά ή κλαδιά προκαλούν σε περίπτωση αδιάκοπης κοπής σε μπλοκάρισμα των μαχαιριών. Τραβήξτε το υλικό λίγο έξω με το χέρι, για να αντιμετωπίσετε αυτό το πρόβλημα.
- Ισχυρές δονήσεις του θρυμματιστή υποδεικνύουν κατεστραμμένα ή φθαρμένα μαχαίρια. Αντικαθιστάτε κατά περίπτωση τα μαχαίρια.
- Απενεργοποιήστε το εργαλείο μόνο όταν έχει περάσει όλο το υλικό από τον θρυμματιστή. Διαφορετικά μπορεί να μπλοκάρει ο θρυμματιστής κατά την επανενεργοποίηση.

ΠΡΟΕΙΔΟΠΟΊΗΣΗ!

Ζημιές στη συσκευή!

Ελέγχετε με προσοχή το υλικό που πρόκειται να θρυμματίσετε. Από πέτρες, καρφιά ή παρόμοια αντικείμενα μπορεί ο θρυμματιστής να υποστεί σοβαρή ζημιά.

Καθαρισμός και συντήρηση

ΚΊΝΔΥΝΟΣ!

Κίνδυνος-θάνατος!

Πριν από κάθε εργασία στο εργαλείο αποσυνδέετε πάντα το φις από την πρίζα (αποσυνδέετε το εργαλείο από το ρεύμα).

Συνοπτική παρουσίαση καθαρισμού και συντήρησης

Καθαρισμός συσκευής

ΚΊΝΔΥΝΟΣ!

Κίνδυνος ηλεκτροπληξίας!

Ποτέ μην ψεκάζετε το εργαλείο με νερό ή το αφήνετε να εκτίθεται στο νερό.

Για τον καθαρισμό μην χρησιμοποιείτε ποτέ υλικά καθαρισμού ή διαλύτες. Θα μπορούσαν να προκληθούν ανεπανόρθωτες βλάβες. Τα συνθετικά μέρη θα μπορούσαν να υποστούν διάβρωση από τα χημικά.

ΠΡΟΣΟΧΉ!

Κίνδυνος τραυματισμού!

Καθαρίζετε με προσοχή το κοπτικό εργαλείο. Ακόμα και όταν το εργαλείο είναι απενεργοποιημένο και τα μαχαίρια κοπής ασφαλισμένα θα μπορούσε να κινηθεί το κοπτικό εργαλείο.

Μια προσεκτική μεταχείριση και ένας τακτικός καθαρισμός εξασφαλίζουν τη λειτουργική ικανότητα του εργαλείου για μεγάλο χρονικό διάστημα.

- Απομακρύνετε τις ακαθαρσίες με μια βούρτσα.
- Σκουπίστε τη συσκευή με ελαφρώς βρεγμένο πανί.
- Τηρείτε καθαρά και ελεύθερα από σκόνη τα ανοίγματα αερισμού.

Συντήρηση συσκευής

ΚΊΝΔΥΝΟΣ!

Κίνδυνος-θάνατος!

Πριν από κάθε εργασία στο εργαλείο αποσυνδέετε πάντα το φις από την πρίζα (αποσυνδέετε το εργαλείο από το ρεύμα).

ΠΡΟΣΟΧΉ!

Κίνδυνος τραυματισμού!

Κατά την αντικατάσταση μαχαιριών φοράτε προστατευτικά γάντια.

Αντικατάσταση μαχαιριού

► **Σελ. 4, σημείο 6**

- Ασφαλίστε τη μονάδα κίνησης μέσα από τα ανοίγματα (A) με κατάλληλο εργαλείο.
- Αφαιρέστε τη βίδα (B) με κλειδί άλεν και αφαιρέστε με τη ροδέλα (C).
- Αναποδογυρίστε ή αντικαταστήστε τα φθαρμένα μαχαίρια (D).
- Στερεώστε το μαχαίρι (C) με βίδες (A) και ροδέλα (B).

ΚΊΝΔΥΝΟΣ!

Κίνδυνος-θάνατος!

Βεβαιωθείτε ότι έχουν απομακρυνθεί όλα τα εξαρτήματα. Τα εργαλεία ενδέχεται να εκσφενδονιστούν.

ΠΡΟΣΟΧΉ!

Κίνδυνος τραυματισμού!

Μπορείτε επίσης να ακονίσετε τα μαχαίρια. Αυτό θα πρέπει ωστόσο να εκτελεστεί από κάποιον ειδικό. Μια έλλειψη ζυγοστάθμισης του μαχαιριού μπορεί να προκαλέσει ζημιές και τραυματισμούς.

Αποθήκευση, μεταφορά

Αποθήκευση

ΠΡΟΣΟΧΉ!

Κίνδυνος τραυματισμού!

Φυλάξτε το εργαλείο έτσι ώστε να μην μπορεί να τεθεί σε λειτουργία από αναρμόδια άτομα.

Βεβαιωθείτε ότι δεν μπορεί να τραυματιστεί κανείς από το ακινητοποιημένο εργαλείο.

ΠΡΟΕΙΔΟΠΟΊΗΣΗ!

Ζημιές στη συσκευή!

Μην αποθηκεύετε το εργαλείο απροστάτευτο σε υγρό περιβάλλον.

Μεταφορά

ΠΡΟΕΙΔΟΠΟΊΗΣΗ!

Ζημιές στη συσκευή!

Ανασηκώνετε τη συσκευή μόνο από το κάτω εξάρτημα κοπής.

- Αφαιρέστε τα παρελκόμενα που προεξέχουν από τη συσκευή.
- Σε περίπτωση αποστολής, χρησιμοποιήστε κατά το δυνατό τη γνήσια συσκευασία.

Διάθεση στα απορρίμματα

Απόρριψη μηχανήματος

Τα εργαλεία που επισημαίνονται με το διπλανό σύμβολο δεν επιτρέπεται να διατίθενται στα οικιακά απορρίμματα. Έχετε υποχρέωση να διαθέτετε ξεχωριστά αυτού του είδους τις συσκευές. Ενημερωθείτε από το δήμο σας για τις δυνατότητες ελεγχόμενης διάθεσης στα απορρίμματα.

Διαχωρίζοντας τα υλικά διαθέτετε τη συσκευή για ανακύκλωση ή για άλλες μορφές επαναξιοποίησης. Με αυτόν τον τρόπο συμβάλλετε μεταξύ άλλων ώστε να μην καταλήγουν επιβλαβείς ουσίες στο περιβάλλον.

Απόρριψη συσκευασίας

Η συσκευασία αποτελείται από χαρτόνι και μεμβράνες με σήμανση, δηλαδή με υλικά που μπορούν να ανακυκλωθούν.

- Διαθέστε αυτά τα υλικά για ανακύκλωση.

Βλάβες και βοήθεια

Εάν κάτι δεν λειτουργεί...

ΚΊΝΔΥΝΟΣ!

Κίνδυνος-θάνατος!

Οι ακατάλληλες επισκευές ενδέχεται να έχουν ως αποτέλεσμα να μη λειτουργεί πλέον με ασφάλεια η συσκευή. Με αυτόν τον τρόπο θέτετε σε κίνδυνο τον εαυτό σας και το περιβάλλον.

Συχνά πρόκειται για μικρά λάθη, που οδηγούν σε κάποια βλάβη. Συνήθως μπορείτε να τα αντιμετωπίσετε μόνοι σας. Συμβουλευτείτε πρώτα τον ακόλουθο πίνακα, πριν απευθυνθείτε στο κατάστημα αγοράς. Έτσι θα απαλλαγείτε από πολύ κόπο και ενδεχομένως και από έξοδα.

Σφάλμα/βλάβη	Αιτία	Αντιμετώπιση
Ο κινητήρας δεν λειτουργεί.	Δεν υπάρχει ρεύμα;	Ελέγξτε το καλώδιο, το φις, την πρίζα και την ασφάλεια.
	Βλάβη στο καλώδιο σύνδεσης;	Απευθυνθείτε σε ειδικό
	Ενεργοποιήθηκε προστασία κινητήρα;	Απομακρύνετε όλα τα τεμάχια θρυμματισμού και πατάτε το κουμπί επαναφοράς.

Σφάλμα/βλάβη	Αιτία	Αντιμετώπιση
	Ο διακόπτης ασφάλισης δεν ενεργοποιείται;	Ελέγξτε τη σύνδεση χοάνης πλήρωσης-περιβλήματος κινητήρα.
Το υλικό για θρυμματισμό δεν τραβιέται.	Συμφόρηση υλικού;	Απομακρύνετε όλα τα κομμάτια θρυμματισμού από τα μαχαίρια.
	Μαχαίρια μπλοκαρισμένα;	Απομακρύνετε όλα τα τεμάχια θρυμματισμού και πατήστε το κουμπί επαναφοράς
	Μαχαίρια φθαρμένα;	Αντικαθιστάτε κατά περίπτωση τα μαχαίρια.

Εάν δεν μπορείτε να αποκαταστήσετε οι ίδιοι το σφάλμα, παρακαλείσθε να απευθυνθείτε στο κατάστημα. Πρέπει να γνωρίζετε, ότι από ακατάλληλες επισκευές παύει να ισχύει επίσης το δικαίωμα της εγγύησης και ότι κατά περίπτωση μπορούν να προκύψουν για σας πρόσθετα έξοδα.

Τεχνικά χαρακτηριστικά

Ονομαστική τάση	230-240 V~, 50 Hz
Ονομαστική ισχύς	S6= (40%) 2400 W
Κατηγορία προστασίας	II
Βαθμός προστασίας	IP24
Ονομαστικός αριθμός στροφών ρελαντί	3940 min^{-1}
μέγ. πάχος κλαδιού	40 mm
Στάθμη ηχητικής πίεσης (LPA)*	98 dB(A) k = 3 dB(A)
Εγγυημένη στάθμη θορύβου (LWA)*	107 dB(A) k = 1 dB(A)

*) Οι αναφερόμενες τιμές είναι τιμές εκπομπής και επομένως δεν σημαίνουν ταυτόχρονα ότι είναι ασφαλείς τιμές χώρου εργασίας. Παρόλο που υπάρχει συσχετισμός μεταξύ στάθμης εκπομπής και θορύβου, δεν μπορεί να εξαχθεί αξιόπιστα το συμπέρασμα εάν είναι απαραίτητα πρόσθετα μέτρα προφύλαξης ή όχι. Παράγοντες οι οποίοι επηρεάζουν την τρέχουσα στάθμη θορύβου στον χώρο εργασίας είναι το είδους του κάθε χώρου εργασίας, άλλες πηγές θορύβων, π.χ. ο αριθμός των συσκευών και άλλων γειτονικών εργασιών. Οι επιτρεπόμενες τιμές χώρου εργασίας μπορούν επίσης να ποικίλουν από χώρα σε χώρα. Η πληροφορία αυτή έχει ωστόσο σκοπό να επιτρέψει στο χρήστη να εκτιμήσει καλύτερα τον κίνδυνο και την επικινδυνότητα.

Υπόδειξη:
Το εργαλείο προβλέπεται μόνο για χρήση σε κτήματα, που έχουν δυνατότητα φορτίου συνεχούς ρεύματος του δικτύου ≥100 A ανά φάση και τροφοδοτούνται από ένα δίκτυο διανομέων με τάση τροφοδοσίας 400/230 V. Εάν χρειάζεται επικοινωνήστε με την επιχείριση ηλεκτρισμού για να σιγουρευτείτε ότι η δυνατότητα φορτίου συνεχούς ρεύματος του δικτύου στο σημείο σύνδεσης με το δημόσιο δίκτυο επαρκεί για τη σύνδεση του εργαλείου.

GR

Εγγύηση

Για αυτό το προϊόν ισχύει εγγύηση με διάρκεια δύο έτη από την ημερομηνία αγοράς, εφόσον αυτό έχει αγοραστεί από κατάστημα Praktiker στην Ελλάδα.
Βλάβες που προέρχονται από ακατάλληλη μεταχείριση ή χειρισμό, λάθος τοποθέτηση ή φύλαξη, ακατάλληλη σύνδεση ή εγκατάσταση, από βία ή άλλες εξωτερικές επιδράσεις, καθώς και σε παρεμβάσεις του αγοραστή ή τρίτων οι οποίες δεν ήταν σύμφωνες με τις οδηγίες χρήσης που συνοδεύουν το προϊόν, δεν καλύπτονται από την εγγύηση. Επίσης, δεν καλύπτεται η φυσιολογική φθορά λόγω χρήσης. Προτείνουμε να διαβάσετε προσεκτικά τις οδηγίες χρήσεως, διότι περιέχουν σημαντικές υποδείξεις.
Για λόγους εξακρίβωσης της ημερομηνίας αγοράς, είναι απαραίτητο να κρατήσετε την απόδειξη αγοράς, που αποτελεί το μόνο αποδεικτικό στοιχείο της ημερομηνίας αγοράς.

Υποδείξεις :
1. Εάν το προϊόν δε λειτουργεί πλέον όπως πρέπει, ελέγξτε παρακαλούμε πρώτα εάν η αιτία είναι άλλοι λόγοι, όπως για παράδειγμα λάθος χειρισμός.
2. Σε περίπτωση που θέλετε να κάνετε χρήση της εγγύησης ή σε περίπτωση βλάβης παρακαλούμε απευθυνθείτε προσωπικά στο κατάστημα αγοράς.
Παρακαλούμε προσέξτε ότι θα επισυνάπτετε, θα έχετε διαθέσιμα, ή θα φέρετε μαζί σας σε κάθε περίπτωση τα ακόλουθα:
- Απόδειξη αγοράς
- Περιγραφή προϊόντος / Τύπος / Μάρκα
- Περιγραφή του εμφανιζόμενου προβλήματος με όσο το δυνατόν πιο ακριβή αναφορά του ελαττώματος.

Εκτός των δικαιωμάτων που παρέχονται με την παρούσα εγγύηση στον καταναλωτή, αυτός έχει σε κάθε περίπτωση και όλα τα δικαιώματα που απορρέουν από τις κείμενες διατάξεις και τους νόμους σχετικά με τη σύμβαση πώλησης.

Praktiker Hellas S.A.
Πειραιώς 176-177 78
Ταύρος, Αθήνα

Praktiker Hellas A.E.
Πειραιώς 176
177 78 Ταύρος – Αθήνα
Τηλ.: +30 210 3493150